TRASMAN

DESIGNED & MADE IN 100% BARCELONA

6+

MANUAL DE MONTAJE
NOTICE DE MONTAGE
ASSEMBLY MANUAL
MANUALE PER IL MONTAGGIO
MONTAGEANLEITUNG
MANUAL DE MONTAGEM
INSTRUKCJE MONTAŻOWE

1270A Bo1

V. 01 - 04/18

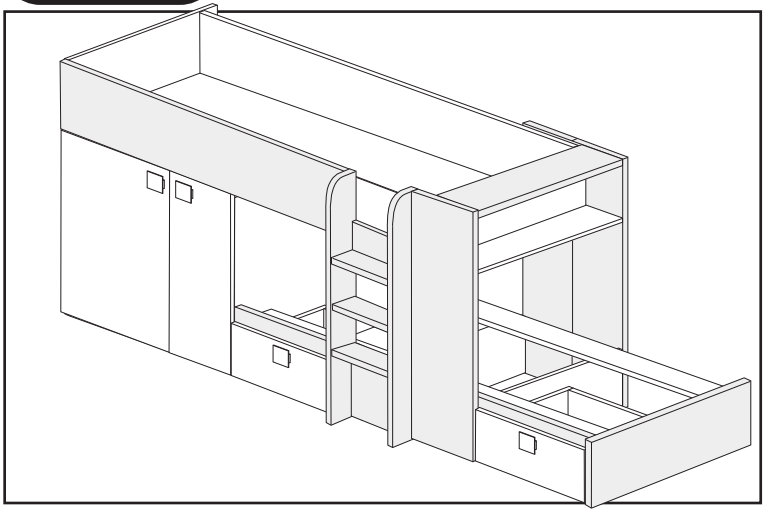

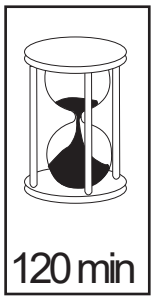

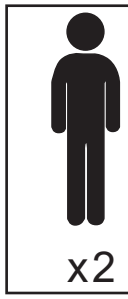

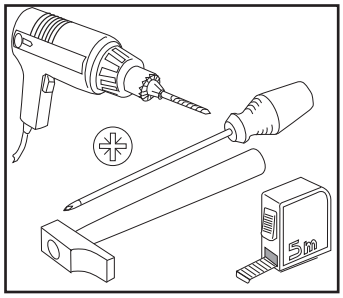

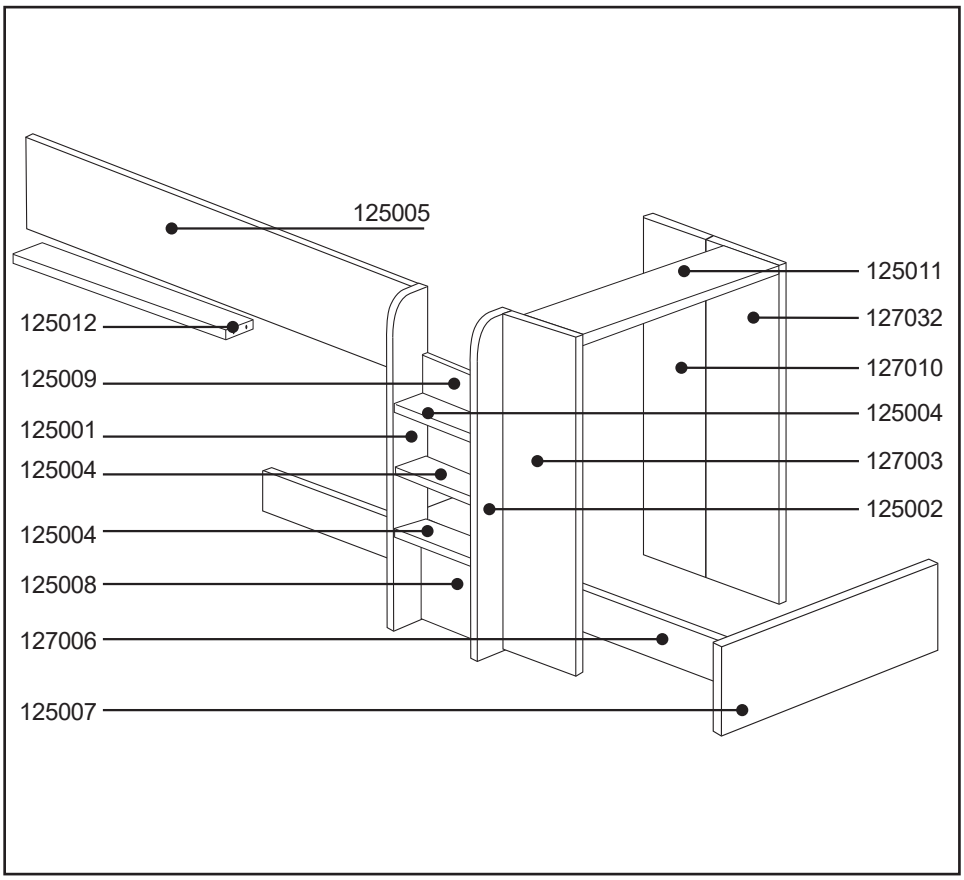

ANTES DE EMPEZAR
CONSULTE LOS CONSEJOS
PARA EL MONTAJE.

AVANT DE COMMENCER
CONSULTEZ LES
INSTRUCTIONS DE MONTAGE.

BEFORE STARTING REFER TO
THE ASSEMBL Y ADVICE.

PRIMA DI INIZIARE LEGGERE
I CONIGLI PER IL MONTAGGIO.

VOR DEM BEGINN EMPFIEHLT
ES SICH AUFMERKSAM DIE
HINWEISE ZUR MONTAGE ZU
LESEN.

ANTES DE COMEÇAR
CONSULTE OS CONSELHOS
PARA A MONTAGEM .

ZANIM PRZYSTAPIMY DO
MONTAŻU , PROSIMY
ZAPOZNAĆ SIĘ Z
NASTĘPUJACYMI
WSKAZÓWKAMI.

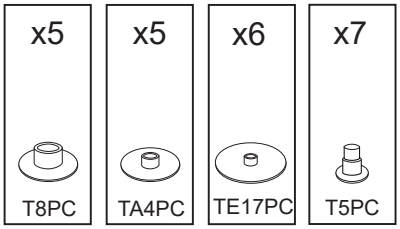

Trasman Penedès S.L. / Pol. Ind. El Clot de Moja - C / Merlot, 15-23 - 08734 OLÈRDOLA (Barcelona)

ESPAÑOL

CONSEJOS PARA EL MONTAJE:
1-ESTUDIE ATENTAMENTE EL MANUAL DE MONTAJE.
2-LOCALICE LAS PIEZAS QUE CONSTITUYEN SU MUEBLE.
3-REUNA Y CONTROLE LOS HERRAJES SUMINISTRADOS.
4-EQUIPESE CON LAS HERRAMIENTAS NECESARIAS.
5-PREPARE UNA ZONA DE MONTAJE.

CONSEJOS PARA EL MANTENIMIENTO:
1-QUITAR EL POLVO CUIDADOSAMENTE.
2-HUMEDECER UN PAÑO SUAVE Y LIMPIO CON AGUA LIGERAMENTE ENJABONADA.

NO FUERCE NUNCA EN LAS UNIONES APRIETE LOS TORNILLOS DESPUES DE CIERTO TIEMPO DE UTILIZACION.
CONSERVE SU MANUAL DE MONTAJE.SI FALTARA UNA PIEZA SERIA LA MANERA MAS FACIL DE COMUNICARLO A LA TIENDA.

NO USE NUNCA PRODUCTOS ABRASIVOS TALES COMO:
LANA DE ACERO , LIJAS,DISOLVENTES,ETC.
NO MOJAR NI SOMETER A GRANDES HUMEDADES AL MUEBLE.

FRANCAIS

INSTRUCTIONS DE MONTAGE:
1-LISEZ ATTENTIVEMENT LA NOTICE DE MONTAGE.
2-REPEREZ LES PIECES QUI COMPOSENT VOTRE MEUBLE.
3-REGROUPEZ ET VERIFIEZ LES FERRURES FOURNIES.
4-DOTEZ-VOUS DES OUTILS NECESSAIRES.
5-PREPAREZ UN ESPACE DE MONTAGE.

CONSEILS D'ENTRETIEN:
1-ENLEVEZ SOIGNEUSEMENT LA POUSSIERE.
2-HUMIDIFIEZ UN CHIFFON DOUX ET PROPRE AVEC DE L'EAU LEGEREMENT SAVONNEUSE.

NE FORCEZ JAMAIS LES RACCORDS. RESSERREZ LES VIS APRES UN CERTAIN TEMPS D'UTILISATION.
CONSERVEZ LA NOTICE DE MONTAGE.EN CAS DE PIECE MANQUANTE , CE SERA LE MEILLEUR MOYEN D'EN INFORMER LE MAGASIN.

N'UTILISEZ JAMAIS DES PRODUITS ABRASIFS COMME DE LA LAINE D'ACIER, DU PAPIER DE VERRE, DES SOLVANTS, ETC.
NE MOUILLEZ PAS LE MEUBLE ET EVITEZ TOUTE ESPOSITION A UNE HUMIDITE IMPORTANTE.

DEUTSCH

HINWEISE ZUR MONTAGE:
1- LESEN SIE AUFMERKSAM DIE MONTAGEANLEITUNG DURCH.
2- LOKALISIEREN SIE DIE ZUM MÖBEL GEHÖRENDEN TEILE.
3- KONTROLLIEREN SIE DIE MITGELIEFERTEN WERKZEUGE.
4- RÜSTEN SIE SICH MIT DEN ZUSÄTZLICH BENÖTIGTEN WERKZEUGEN AUS.
5- BEREITEN SIE EINEN PLATZ FÜR DIE MONTAGE VOR.

HINWEISE ZUR PFLEGE:
1- ENTFERNEN SIE UMSICHTIG DEN ANGESAMMELTEN STAUB.
2- VERWENDEN SIE EIN WEICHES UND SAUBERES TUCH UND SCHWACHE SEIFENLAUGE.

FORCIEREN SIE NIEMALS DIE VERBINDUNGEN. ZIEHEN SIE DIE SCHRAUBEN NACH EINER BESTIMMTEN NUTZUNGSZEIT NACH.
BEWAHREN SIE DIE MONTAGEANLEITUNG AUF. SOLLTE EIN TEIL FEHLEN IST SIE VON GROSSER WICHTIGKEIT BEI DER NACHBESTELLUNG IM LADEN.

VERWENDEN SIE NIEMALS SCHEUERNDE PRODUKTE WIE STAHLWOLLE, SCHMIRGELPAPIER, LÖSUNGSMITTEL UND DERGL.
WASSER UND HOHE FEUCHTIGKEIT SIND SCHÄDLICH FÜR DAS MÖBEL

ITALIANO

CONSIGLI PER IL MONTAGGIO:
1- STUDIARE ATTENTAMENTE IL MANUALE DI MONTAGGIO.
2- INDIVIDUARE LE PARTI CHE COSTITUISCONO IL MOBILE.
3- RACCOGLIERE E CONTROLLARE GLI ATTREZZI IN DOTAZIONE.
4- PROCURARSI GLI ATTREZZI NECESSARI.
5- PREPARARE UNA ZONA PER IL MONTAGGIO.

CONSIGLI PER LA MANUTENZIONE:
1- SPOLVERARE ACCURATAMENTE.
2- INUMIDIRE UN PANNO MORBIDO E PULITO CON ACQUA E POCO DETERGENTE.

NON FORZARE MAI LE GIUNTURE. STRINGERE NUOVAMENTE LE VITI DOPO UN CERTO PERIODO D'USO.
CONSERVARE IL MANUALE DI MONTAGGIO: SE MANCASSE UN PEZZO SAREBBE COSÍ PIÙ FACILE COMUNICARLO AL RIVENDITORE.

NON USARE MAI PRODOTTI ABRASIVI COME: SPUGNE ABRASIVE, CARTA VETRATA, SOLVENTI, ECC.
NON BAGNARE NE' SOTTOPORRE IL MOBILE A FORTE UMIDITÀ.

POTUGUES

CONSELHO PARA A MONTAGEM :
1 - ESTUDE ATENTAMENTE O MANUAL DE MONTAGEM.
2 - LOCALIZE AS PEÇAS QUE CONSTITUEM O SEU MÓVEL.
3 - REUNA E CONTROLE AS FERRAGENS FORNECIDAS.
4 - EQUIPE-SE COM AS FERRAMENTAS NECESSÁRIAS.
5 - PREPARE UMA ZONA DE MONTAGEM.

CONSELHOS PARA A MANUTENÇÃO :
1- RETIRAR A POEIRA COM CUIDADO.
2 - HUMEDECER UM PANO SUAVE E LIMPO COM ÁGUA LIGEIRAMENTE ENSABOADA.

NUNCA FORCE AS UNIÕES. APERTE OS PARAFUSOS DEPOIS DE DETERMINADO TEMPO DE UTILIZAÇÃO..
CONSERVE O SEU MANUAL DE MONTAGEM, SE FALTAR UMA PEÇA SERIA A MANEIRA MAIS FÁCIL DE A COMUNICAR À LOJA.

NUNCA USE PRODUTOS ABRASIVOS TAIS COMO : LÃ DE AÇO, LIXAS, DISSOLVENTS, ETC..
NÃO MOLAR NEM SUBMETER A GRANDES HUMIDADES, O MÓVEL.

POLSKU

WSKAZÓWKI ODNOSNIE MONTAZU:
1. PRZECZYTAC UWAZNIE NINIEJSZE ZALECENIA.
2. ZLOKALIZOWAC CZESCI SKLADOWE MEBLA.
3. ZEBRAC WSZYSTKIE ELEMENTY LACZACE.
4. ZAOPATRZYC SIE W NIEZBEDNE NARZEDZIA.
5. PRZYGOTOWAE ODPOWIEDNIE MIEJSCE NA MONTAZ.

WSKAZÓWKI ODNOSNIE KONSERWACJI:
1. ODKURZAC OSTROZNIE.
2. W TYM CELU ZWILZYC CZYSTA MIEKKA SZMATKE W SLABYM ROZTWORZE WODY Z MYDLEM.

NIE DOCISKAC NA SILE ELEMENTÓW LACZACYCH. DOKRECIC SRUBY PO UPLYWIE PEWNEGO CZASU.
ZACHOWAC INSTRUKCJE MONTAZOWE; W RAZIE BRAKU JAKIEJS CZESCI, ULATWIA ONE KONTAKT ZE SPRZEDAWCA.

NIE NALEZY NIGDY UZYWAC SRODKÓW SZORUACYCH, TAKICH JAK WELNA STALOWA, PAPIER SCIERNY, ROZPUSZCZALNIKI ITP.
NIE MOCZYC ANI NIE PODDAWAC MEBLA DZIALANIU DUZEJ WILGOTNOSCI.

ENGLISH

ASSEMBLY ADVICE:
1- STUDY THE ASSEMBLY MANUAL CAREFULLY.
2- LOCATE THE PARTS THAT COMPRISE YOUR FURNITURE ITEM.
3- ORGANISE AND CHECK THE FITTINGS SUPPLIED.
4- HAVE THE NECESSARY TOOLS TO HAND.
5- PREPARE AN ASSEMBLY AREA.

MAINTENANCE ADVICE:
1- REMOVE DUST CAREFULLY.
2- MOISTEN A SOFT, CLEAN CLOTH WITH SLIGHTLY SOAPY WATER.

DO NOT FORCE ANY OF THE JOINTS. TIGHTEN THE SCREWS AFTER HAVING USED THE FURNITURE FOR SOME TIME.
KEEP YOUR ASSEMBLY MANUAL. IF ANY PART IS MISSING, IT WILL HELP YOU TO LET THE SHOP KNOW.

NEVER USE ABRASIVE PRODUCTS SUCH AS STEEL WOOL, SANDPAPER, ETC.
DO NOT WET THE FURNITURE OR KEEP IT IN A VERY DAMP PLACE.

TRASMAN

DESIGNED & MADE IN 100% BARCELONA

6+

MANUAL DE MONTAJE
NOTICE DE MONTAGE
ASSEMBLY MANUAL
MANUALE PER IL MONTAGGIO
MONTAGEANLEITUNG
MANUAL DE MONTAGEM
INSTRUKCJE MONTAŻOWE

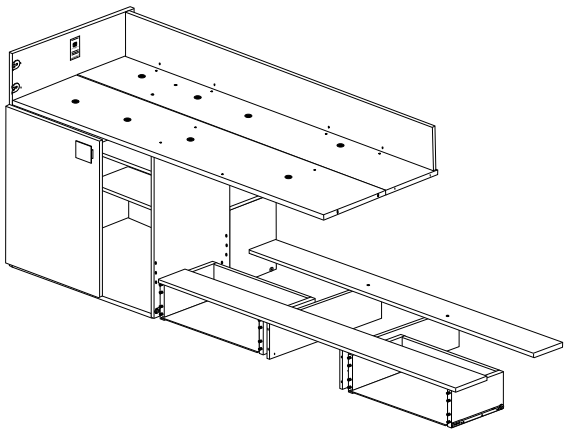

1280 Bo1

V. 01 - 06/19

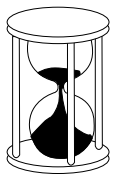

≃3h

x2

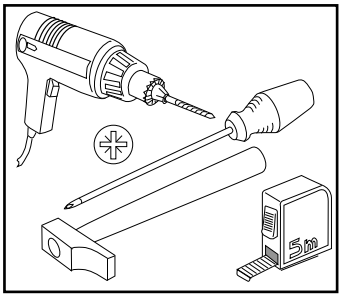

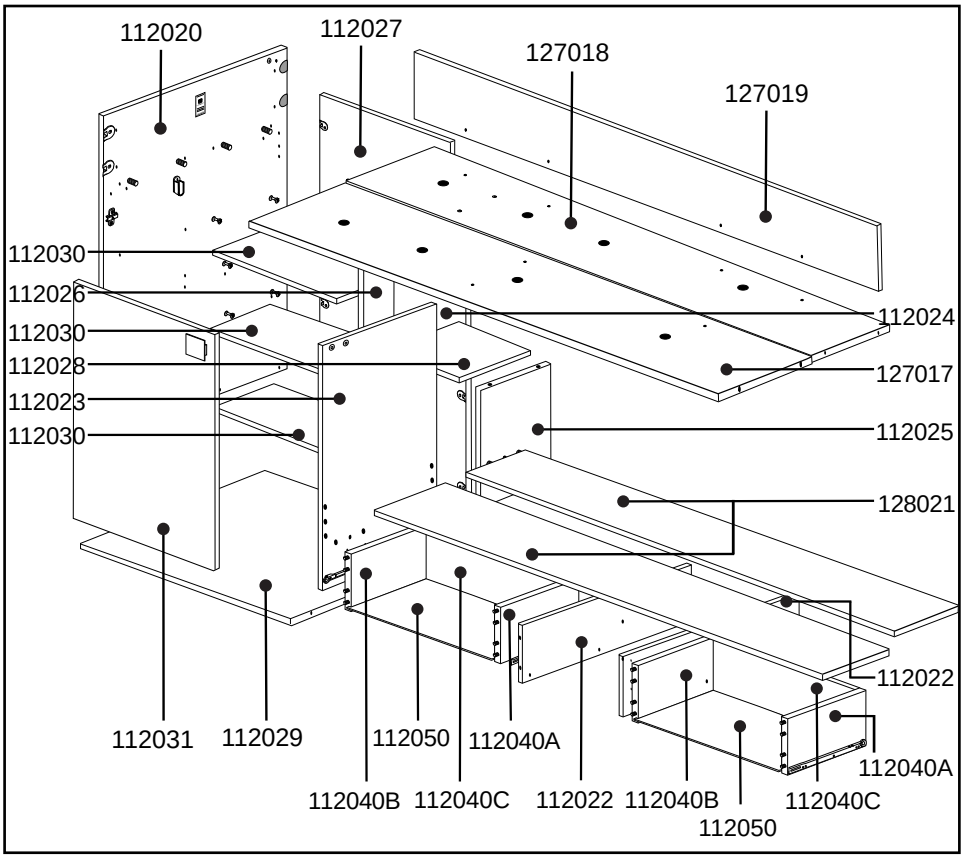

ANTES DE EMPEZAR CONSULTE LOS CONSEJOS PARA EL MONTAJE.
AVANT DE COMMENCER CONSULTEZ LES INSTRUCTIONS DE MONTAGE.
BEFORE STARTING REFER TO THE ASSEMBLY ADVICE.
PRIMA DI INIZIARE LEGGERE I CONIGLI PER IL MONTAGGIO.
VOR DEM BEGINN EMPFIEHLT ES SICH AUFMERKSAM DIE HINWEISE ZUR MONTAGE ZU LESEN.
ANTES DE COMEÇAR CONSULTE OS CONSELHOS PARA A MONTAGEM.
ZANIM PRZYSTAPIMY DO MONTAZU, PROSIMY ZAPOZNAC SIE Z NASTEPUJACYMI WSKAZOWKAMI.

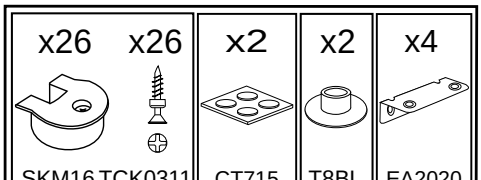

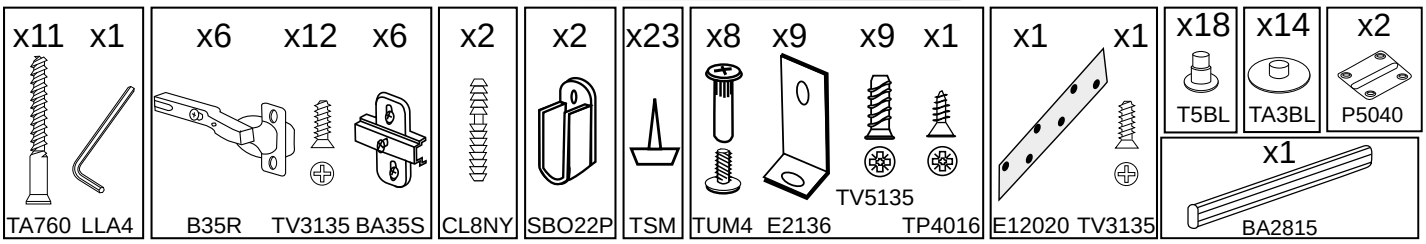

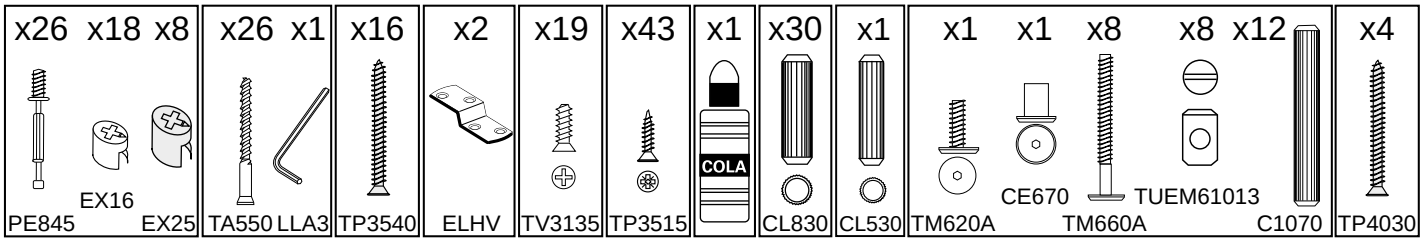

FR - Instructions d'utilisation

IMPORTANT - LIRE ATTENTIVEMENT - A CONSERVER POUR RÉFÉRENCE ULTÉRIEURE

AVERTISSEMENT Les lits surélevés et le lit supérieur des lits superposés ne convient pas pour les enfants de mois de six ans et pesant plus de 75 kg en raison du risque de blessures liées à des chutes.

AVERTISSEMENT S'ils ne sont pas utilisés correctement, les lits superposés et les lits surélevés peuvent présenter un sérieux risque de blessure par étranglement. Ne jamais attacher ou suspendre des éléments à des parties du lit superposé qui ne sont pas destinés à être utilisés avec ledit lit. Ces éléments comprennent, sans toutefois s'y limiter, les cordes ,les ficelles, les cordons, les crochets, les ceintures et les sacs.

AVERTISSEMENT Ne pas utiliser le lit superposé ou le lit surélevé si une pièce de la structure est manquante ou cassée. Les pièces de rechange doivent être demandés auprès du fabricant ou du magasin.

AVERTISSEMENT Les enfants peuvent se retrouver coincés entre le lit et un mur, une partie d'un toit incliné, le plafond, des meubles adjacents (par exemple, des placards) ou autre. Pour éviter tout risque de blessure grave, la distance entre la barrière de sécurité supérieure et les éléments environnants ne doit pas dépasser 75 mm ou doit être supérieure à 230 mm.

Il est impératif de toujours suivre les instructions de montage et d'utilisation du fabricant.

La taille recommandée de matelas à utiliser avec le lit est de 2000x900mm, Epaisseur du matelas maximum: 155 mm.

Il est nécessaire de ventiler la pièce afin de maintenir un niveau peu élevé d'humidité et d'empêcher le développement de moisissure dans le lit et sa périphérie.

Les dispositifs d'assemblage doivent toujours être convenablement serrés et régulièrement vérifié.Les resserrer si nécessaire.

Conforme aux exigences européene de sécurité de la norme NF EN 747+A1:2015.

PT - Instruções de utilização

IMPORTANTE -LER ATENTAMENTE - A GUARDAR PARA REFERÊNCIA FUTURA

AVISO As camas sobre-elevadas e a cama superior dos beliches não são adaptadas para as crianças menores de seis anos e que pesam mais de 75 kg devido ao risco de ferimentos ligados a quedas.

AVISO Se não forem utilizados correctamente, os beliches e as camas sobre-elevadas podem apresentar um sério risco de ferimento por estrangulamento.Nunca amarrar ou suspender elementos em partes do beliche que não estão destinadas para ser utilizados com a dita cama. Estes elementos incluem, não sendo esta lista exaustiva, as cordas, os fios, os cordões, os ganchos, os cintos e os sacos.

AVISO As crianças podem ficar bloqueadas entre a cama e uma parede, uma parte de um telhado inclinado, o teto, móveis adjacentes (por exemplo, armários) ou outro.Para evitar qualquer risco de ferimento grave, a distância entre a barreira de segurança superior e os elementos circundantes não deve ultrapassar 75 mm ou deve ser superior a 230 mm.

AVISO Não utilizar o beliche ou a cama sebre-elevada se faltar uma peça da estrutura ou se uma peça estiver partida. As peças sobressalentes devem ser pedidas ao fabricante ou à loja.

É obrigatório seguir sempre as instruções de montagem e de utilização do fabricante.

O tamanho recomendado do colchão a utilizar com a cama é de 2000x900mm, Espessura do colchãao máximo : 155 mm.

É necessário ventilar a peça de forma a manter um nível mais elevado de humidade e de impedir o desenvolvimento de bolor na cama e na sua periferia.

Os dispositivos de montagem devem estar sempre apertados e regularmente verificados.Apertá-los se necessário.

Conforme às exigências europeias de segurança da norma EN 747+A1 : 2015.

ES - Instrucciones de empleo

IMPORTANTE - LEA CON ATENCIÓN - CONSERVAR PARA FUTURAS REFERENCIAS.

ADVERTENCIA Las camas elevadas y la cama superior de las literas no son convenientes para niños menores de seis años y como máximo 75 kg de peso debido al riesgo de lesiones por caída.

ADVERTENCIA Si no se emplean correctamente, las camas elevadas y las literas podrían presentar riesgo de lesiones por estrangulación. No enganche o suspenda elementos a las partes de la litera que no estén destinadas a emplearse con la cama. Estos elementos pueden ser , sin que por ello sea limitativa, cuerdas, cintas, cordones, ganchos, cinturones y bolsas.

ADVERTENCIA Los niños podrían quedar atrapados entre la cama y la pared, una parte del techo inclinada, el techo, muebles adyacentes (armarios por ejemplo) u otros. Para evitar cualquier riesgo de lesión grave, la distancia entre la barrera de seguridad superior y los elementos que la rodean no deberán superar los 75 mm o ser superiores a 230 mm.

ADVERTENCIA No utilice una litera o cama elevada si una pieza de la estructura falta o está dañada. Las piezas de recambio deberán solicitarse al fabricante o a la tienda.

Siempre será obligatorio seguir las instrucciones de montaje y empleo del fabricante.

El tamaño del colchón recomendado para la cama es de 2000x900mm, Espesor máximo del colchón: 155 mm

También será necesario ventilar la habitación para mantener un nivel de humedad poco elevado y evitar el desarrollo de mohos en la cama y su entorno.

Los dispositivos de ensamblaje deberán apretarse de manera adecuada y comprobarse regularmente. Apretarlos si fuera necesario.

Cumple los requisitos europeos de seguridad de la norma EN 747+A1:2015.

EN - Instructions for use

IMPORTANT -READ CAREFULLY - KEEP FOR FUTURE REFERENCE

WARNING Raised beds and the upper bed in a bunk bed assembly are not good for children under 6 years old because of the risk of injury from falling from such beds.And a maximum of 75 kg of body weight.

WARNING If the raised anb bunk beds are not use correctly, they can present a serious risk of injury from strangulation. Never attach or suspend things from the upper bunk bed that are not going to be used with that bed. Such things include - but are not limited to - cords, string, sashes ,hookes , belts and bags.

WARNING Children can find themselves trapped between the bed and wall, or inclined roof wall, celling, adjacent pieces of furniture (such as cupboards) or other items. To avoid any risk of serius injury, the distance between the upper safety barrier and surrounding items should no exceed 75 mm - or the distance should be greater than 230 mm.

WARNING Dont not use the upper bunk bed or a raised bed if a part of the structure is missing or broken. Spare parts should be requested from the manufacturer or shop.

It is essential that the manufacturer's instructions on assembly and use are followed.
The recommended size of the matress to be used with the bed is 2000x900mm, Maximum mattress thickness: 155 mm.

Mattresses must be aired to maintain a low humidity and to stop moisture building up in the bed and its surroundings.

The fastenings put in place on assembly should all be properly tightened and regularly checked. Retighten the fastenings as necessary.

This complies with the requirements of the European Safety Standard EN 747+A1: 2015.

DE - Gebrauchsanweisung

WICHTIG - AUFMERKSAM LESEN - ZUR SPÄTEREN EINSICHTNAHME AUFZUBEWAHREN

WARNUNG Hochbetten und das obere Bett bei Etagenbetten sind wegen des Verletzungsrisikos durch Stürze nicht für Kinder unter sechs Jahren geeignet Und einem maximalen Gewicht von 75 kg.

WARNUNG Wenn sie nicht richtig verwendet werden, können Hochbetten und Etagenbetten ein schweres Verletzungsrisiko durch Strangulierung darstellen. Es dürfen niemals Elemente an Teilen des Hochbetts befestigt oder aufgehängt werden, die nicht zur Verwendung mit besagtem Bett bestimmt sind. Diese Elemente umfassen, sind aber nicht beschränkt auf, Seile, Fäden, Schnüre, Haken, Gürtel und Taschen.

WARNUNG Kinder können sich zwischen dem Bett und einer Wand, einer gekippten Wandstelle, der Decke, Möbeln in der Nähe (zum Beispiel Schränke) oder anderem einklemmen. Um jedes Risiko einer schweren Verletzung zu vermeiden, darf der Abstand zwischen der oberen Sicherheitsschranke und den Elementen in der Umgebung 75 mm nicht überchreiten oder muss größer als 230 sein.

WARNUNG Das Hochbett oder das Etagenbett darf nicht verwendet werden, wenn ein Teil des Aufbaus fehlt oder beschädigt ist. Ersatzteile müssen beim Hersteller oder im Laden bestellt werden.

Die Montage- und Gebrauchsanweisungen des Herstellers müssen unbedingt immer befolgt werden.

Die empfohlene Größe der mit dem Bett zu verwendenden Matratze beträgt 2000x900mm, Höchstdicke der Matratze: 155 mm.

Es ist notwendig,den Raum zu lüften, um einen geringen Feuchtigkeitsgrad aufrechtserhalben und lie Entwicklung con Schimmel im Bett und seiner Umgebung zu verhindern.

Die Montagevorrichtungen müssen immer angemessen festgezogen und regelmäßig ¨berprüft werden. Wenn nötig, erneut festziehen.

Entspricht den europäischen Sicherheitsanforderugen der Norm EN 747+A1:2015.

NL - Gebruiksrichtlijnen

BELANGRIJK -AANDACHTIG LEZEN - TE BEWAREN VOOR LATERE RAADPLEGING

WAARSCHUWING De verhoogde bedden en het hoge bed van stapelbedden zijn niet geschikt voor kinderen jongeren dan zes omwille van het gevaar op kwetsuren door valpartijen , en een maximum 75 kg gewicht.

WAARSCHUWING Wanneer ze niet correct gebruikt worden, kunnen verhoogde bedden en stapelbedden een ernstig gevaar inhouden op kwetsuren door wurging. Nooit dingen bevestigen of ophangen aan delen van het stapelbed die niet bestemd zijn voor gebruik met het desbetreffende bed. Deze elementen omvatten, zonder hiertoe beperkt te zijn, koorden, touwen, snoeren, haken, riemen en zakken of tassen.

WAARSCHUWING Kinderen kunnen vast komen te zitten tussen het bed en een muur, een deel van het hellend dak, het plafond, naburige meubels (bijvoorbeeld kasten) of andere zaken. Om elk gevaar op een ernstigen kwetsuur te vermijden,mag de afstand tussen de bovenste veiligheidsstang en de omliggende elementen niet groter zijn dan 75mm of moet deze groter zijn dan 230 mm.

WAARSCHUWING Het verhoogde bed of stapelbed niet gebruiken wanneer een onderdeel van de structuur ontbreekt o defect is. De vergangstukken moeten bij de fabrikant of winkel besteld worden.

U moet steeds de montage- en gebruiksrichtlijnen van de fabrikant volgen.

De aandevolen afmeting van de bij het bed te gebruiken matras is 2000x900mm, Maximale dikte van de matras : 155 mm.

U moet de riumte goed verluchten om de vochtigheidsgraad te beperken en schimmelvorming in het bed en zijn omgeving te vermijden.

De assemblageonderdelen moeten steeds goed vastgezet zijn en regelmatig gecontroleerd worden. Deze indien nodig aanspannen.

Conform de Europese veiligheidseisen van de norm EN 747+A1 : 2015.

ESPAÑOL

CONSEJOS PARA EL MONTAJE:
1-ESTUDIE ATENTAMENTE EL MANUAL DE MONTAJE.
2-LOCALICE LAS PIEZAS QUE CONSTITUYEN SU MUEBLE.
3-REUNA Y CONTROLE LOS HERRAJES SUMINISTRADOS.
4-EQUIPESE CON LAS HERRAMIENTAS NECESARIAS.
5-PREPARE UNA ZONA DE MONTAJE.

CONSEJOS PARA EL MANTENIMIENTO:
1-QUITAR EL POLVO CUIDADOSAMENTE.
2-HUMEDECER UN PAÑO SUAVE Y LIMPIO CON AGUA LIGERAMENTE ENJABONADA.

NO FUERCE NUNCA EN LAS UNIONES APRIETE LOS TORNILLOS DESPUES DE CIERTO TIEMPO DE UTILIZACION.
CONSERVE SU MANUAL DE MONTAJE.SI FALTARA UNA PIEZA SERIA LA MANERA MAS FACIL DE COMUNICARLO A LA TIENDA.

NO USE NUNCA PRODUCTOS ABRASIVOS TALES COMO: LANA DE ACERO , LIJAS,DISOLVENTES,ETC.
NO MOJAR NI SOMETER A GRANDES HUMEDADES AL MUEBLE.

FRANCAIS

INSTRUCTIONS DE MONTAGE:
1-LISEZ ATTENTIVEMENT LA NOTICE DE MONTAGE.
2-REPEREZ LES PIECES QUI COMPOSENT VOTRE MEUBLE.
3-REGROUPEZ ET VERIFIEZ LES FERRURES FOURNIES.
4-DOTEZ-VOUS DES OUTILS NECESSAIRES.
5-PREPAREZ UN ESPACE DE MONTAGE.

CONSEILS D'ENTRETIEN:
1-ENLEVEZ SOIGNEUSEMENT LA POUSSIERE.
2-HUMIDIFIEZ UN CHIFFON DOUX ET PROPRE AVEC DE L'EAU LEGEREMENT SAVONNEUSE.

NE FORCEZ JAMAIS LES RACCORDS. RESSERREZ LES VIS APRES UN CERTAIN TEMPS D'UTILISATION.
CONSERVEZ LA NOTICE DE MONTAGE.EN CAS DE PIECE MANQUANTE , CE SERA LE MEILLEUR MOYEN D'EN INFORMER LE MAGASIN.

N'UTILISEZ JAMAIS DES PRODUITS ABRASIFS COMME DE LA LAINE D'ACIER, DU PAPIER DE VERRE, DES SOLVANTS, ETC.
NE MOUILLEZ PAS LE MEUBLE ET EVITEZ TOUTE ESPOSITION A UNE HUMIDITE IMPORTANTE.

DEUTSCH

HINWEISE ZUR MONTAGE:
1- LESEN SIE AUFMERKSAM DIE MONTAGEANLEITUNG DURCH.
2- LOKALISIEREN SIE DIE ZUM MÖBEL GEHÖRENDEN TEILE.
3- KONTROLLIEREN SIE DIE MITGELIEFERTEN WERKZEUGE.
4- RÜSTEN SIE SICH MIT DEN ZUSÄTZLICH BENÖTIGTEN WERKZEUGEN AUS.
5- BEREITEN SIE EINEN PLATZ FÜR DIE MONTAGE VOR.

HINWEISE ZUR PFLEGE:
1- ENTFERNEN SIE UMSICHTIG DEN ANGESAMMELTEN STAUB.
2- VERWENDEN SIE EIN WEICHES UND SAUBERES TUCH UND SCHWACHE SEIFENLAUGE.

FORCIEREN SIE NIEMALS DIE VERBINDUNGEN. ZIEHEN SIE DIE SCHRAUBEN NACH EINER BESTIMMTEN NUTZUNGSZEIT NACH.
BEWAHREN SIE DIE MONTAGEANLEITUNG AUF. SOLLTE EIN TEIL FEHLEN IST SIE VON GROSSER WICHTIGKEIT BEI DER NACHBESTELLUNG IM LADEN.

VERWENDEN SIE NIEMALS SCHEUERNDE PRODUKTE WIE STAHLWOLLE, SCHMIRGELPAPIER, LÖSUNGSMITTEL UND DERGL.
WASSER UND HOHE FEUCHTIGKEIT SIND SCHÄDLICH FÜR DAS MÖBEL

ITALIANO

CONSIGLI PER IL MONTAGGIO:
1- STUDIARE ATTENTAMENTE IL MANUALE DI MONTAGGIO.
2- INDIVIDUARE LE PARTI CHE COSTITUISCONO IL MOBILE.
3- RACCOGLIERE E CONTROLLARE GLI ATTREZZI IN DOTAZIONE.
4- PROCURARSI GLI ATTREZZI NECESSARI.
5- PREPARARE UNA ZONA PER IL MONTAGGIO.

CONSIGLI PER LA MANUTENZIONE:
1- SPOLVERARE ACCURATAMENTE.
2- INUMIDIRE UN PANNO MORBIDO E PULITO CON ACQUA E POCO DETERGENTE.

NON FORZARE MAI LE GIUNTURE. STRINGERE NUOVAMENTE LE VITI DOPO UN CERTO PERIODO D'USO.
CONSERVARE IL MANUALE DI MONTAGGIO: SE MANCASSE UN PEZZO SAREBBE COSÍ PIÙ FACILE COMUNICARLO AL RIVENDITORE.

NON USARE MAI PRODOTTI ABRASIVI COME: SPUGNE ABRASIVE, CARTA VETRATA, SOLVENTI, ECC.
NON BAGNARE NE' SOTTOPORRE IL MOBILE A FORTE UMIDITÀ.

POTUGUES

CONSELHO PARA A MONTAGEM :
1 - ESTUDE ATENTAMENTE O MANUAL DE MONTAGEM.
2 - LOCALIZE AS PEÇAS QUE CONSTITUEM O SEU MÓVEL.
3 - REUNA E CONTROLE AS FERRAGENS FORNECIDAS.
4 - EQUIPE-SE COM AS FERRAMENTAS NECESSÁRIAS.
5 - PREPARE UMA ZONA DE MONTAGEM.

CONSELHOS PARA A MANUTENÇÃO :
1- RETIRAR A POEIRA COM CUIDADO.
2 - HUMEDECER UM PANO SUAVE E LIMPO COM ÁGUA LIGEIRAMENTE ENSABOADA.

NUNCA FORCE AS UNIÕES. APERTE OS PARAFUSOS DEPOIS DE DETERMINADO TEMPO DE UTILIZAÇÃO..
CONSERVE O SEU MANUAL DE MONTAGEM, SE FALTAR UMA PEÇA SERIA A MANEIRA MAIS FÁCIL DE A COMUNICAR À LOJA.

NUNCA USE PRODUTOS ABRASIVOS TAIS COMO : LÃ DE AÇO, LIXAS, DISSOLVENTS, ETC..
NÃO MOLAR NEM SUBMETER A GRANDES HUMIDADES, O MÓVEL.

POLSKU

WSKAZÓWKI ODNOSNIE MONTAZU:
1. PRZECZYTAC UWAZNIE NINIEJSZE ZALECENIA.
2. ZLOKALIZOWAC CZESCI SKLADOWE MEBLA.
3. ZEBRAC WSZYSTKIE ELEMENTY LACZACE.
4. ZAOPATRZYC SIE W NIEZBEDNE NARZEDZIA.
5. PRZYGOTOWAE ODPOWIEDNIE MIEJSCE NA MONTAZ.

WSKAZÓWKI ODNOSNIE KONSERWACJI:
1. ODKURZAC OSTROZNIE.
2. W TYM CELU ZWILZYC CZYSTA MIEKKA SZMATKE W SLABYM ROZTWORZE WODY Z MYDLEM.

NIE DOCISKAC NA SILE ELEMENTÓW LACZACYCH. DOKRECIC SRUBY PO UPLYWIE PEWNEGO CZASU.
ZACHOWAC INSTRUKCJE MONTAZOWE; W RAZIE BRAKU JAKIEJS CZESCI, ULATWIA ONE KONTAKT ZE SPRZEDAWCA.

NIE NALEZY NIGDY UZYWAC SRODKÓW SZORUACYCH, TAKICH JAK WELNA STALOWA, PAPIER SCIERNY, ROZPUSZCZALNIKI ITP.
NIE MOCZYC ANI NIE PODDAWAC MEBLA DZIALANIU DUZEJ WILGOTNOSCI.

ENGLISH

ASSEMBLY ADVICE:
1- STUDY THE ASSEMBLY MANUAL CAREFULLY.
2- LOCATE THE PARTS THAT COMPRISE YOUR FURNITURE ITEM.
3- ORGANISE AND CHECK THE FITTINGS SUPPLIED.
4- HAVE THE NECESSARY TOOLS TO HAND.
5- PREPARE AN ASSEMBLY AREA.

MAINTENANCE ADVICE:
1- REMOVE DUST CAREFULLY.
2- MOISTEN A SOFT, CLEAN CLOTH WITH SLIGHTLY SOAPY WATER.

DO NOT FORCE ANY OF THE JOINTS. TIGHTEN THE SCREWS AFTER HAVING USED THE FURNITURE FOR SOME TIME.
KEEP YOUR ASSEMBLY MANUAL. IF ANY PART IS MISSING, IT WILL HELP YOU TO LET THE SHOP KNOW.

NEVER USE ABRASIVE PRODUCTS SUCH AS STEEL WOOL, SANDPAPER, ETC.
DO NOT WET THE FURNITURE OR KEEP IT IN A VERY DAMP PLACE.

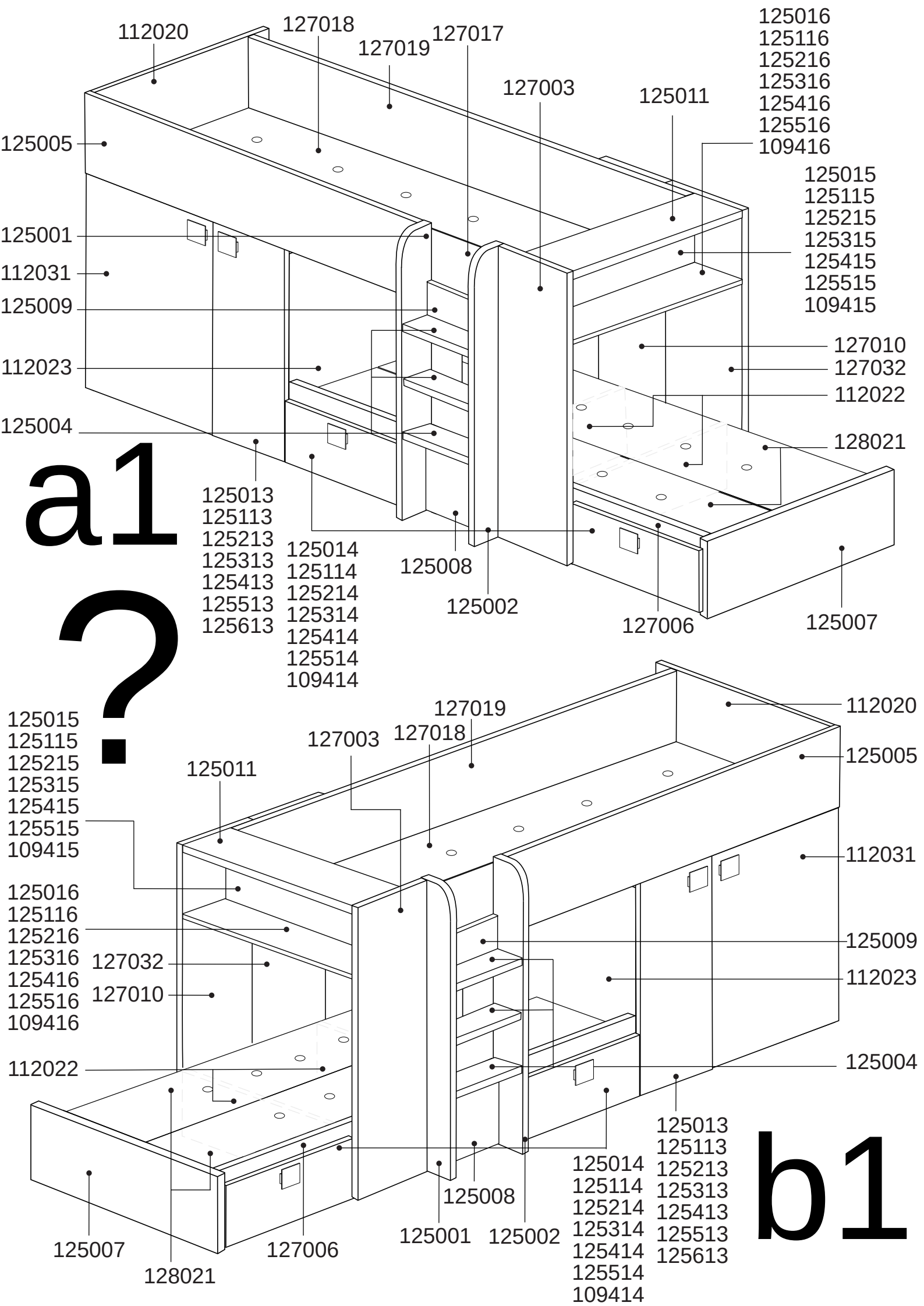
112020
127018
127019
127017
127003
125011
125016
125116
125216
125316
125416
125516
109416
125005
125015
125115
125215
125315
125415
125515
109415
125001
112031
125009
127010
127032
112022
112023
125004
128021
a1
125013
125113
125213
125313
125413
125513
125613
125014
125114
125214
125314
125414
125514
109414
125008
125002
127006
125007
?
125015
125115
125215
125315
125415
125515
109415
125011
127003
127019
127018
112020
125005
125016
125116
125216
125316
125416
125516
109416
127032
127010
112031
125009
112023
112022
125004
125007
128021
127006
125001
125002
125008
125014
125114
125214
125314
125414
125514
109414
125013
125113
125213
125313
125413
125513
125613
b1

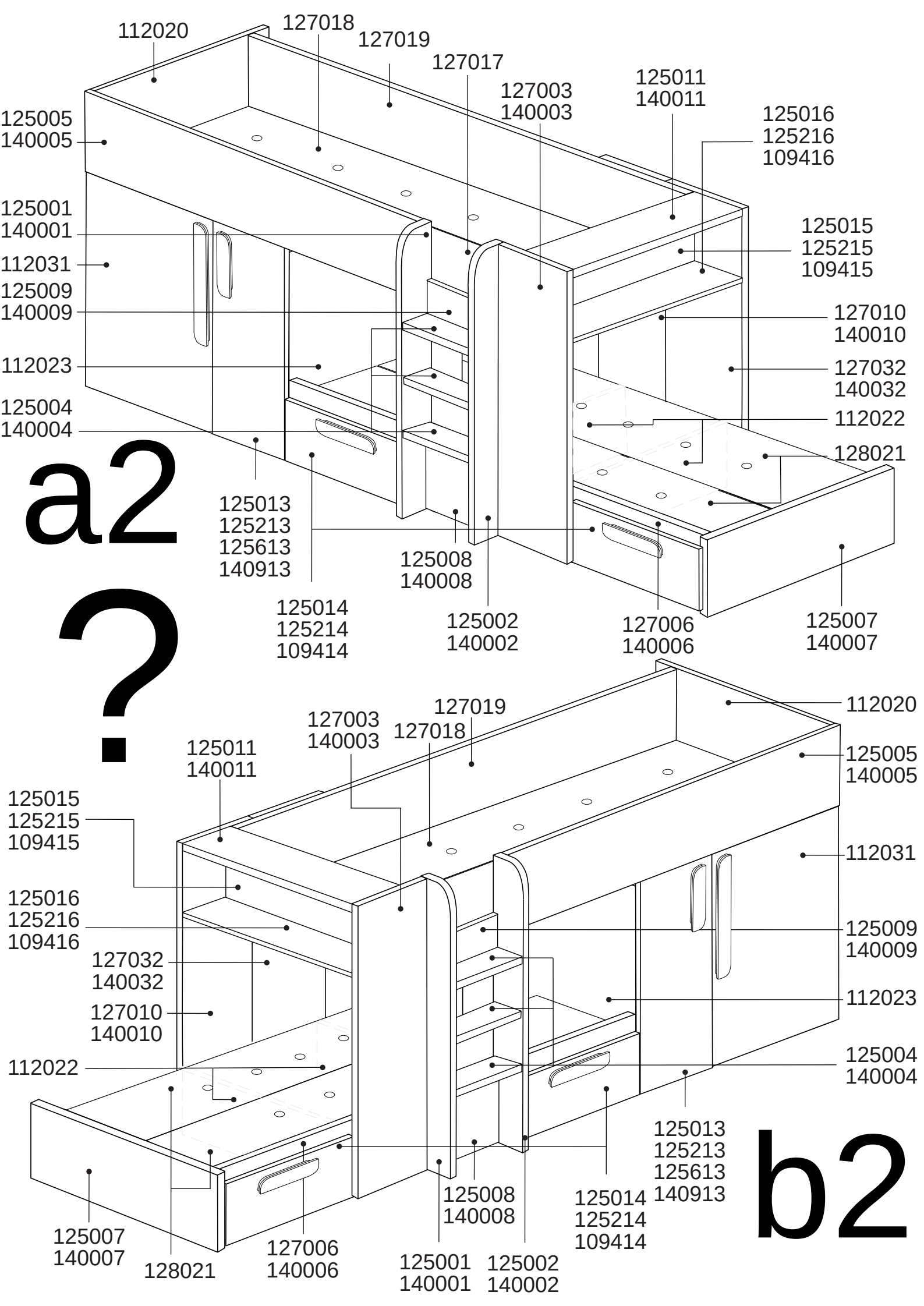
112020
127018
127019
127017
127003
140003
125011
140011
125016
125216
109416
125005
140005
125001
140001
112031
125009
140009
125015
125215
109415
127010
140010
112023
127032
140032
125004
140004
112022
128021
125013
125213
125613
140913
125014
125214
109414
125008
140008
125002
140002
127006
140006
125007
140007
a2
?
b2

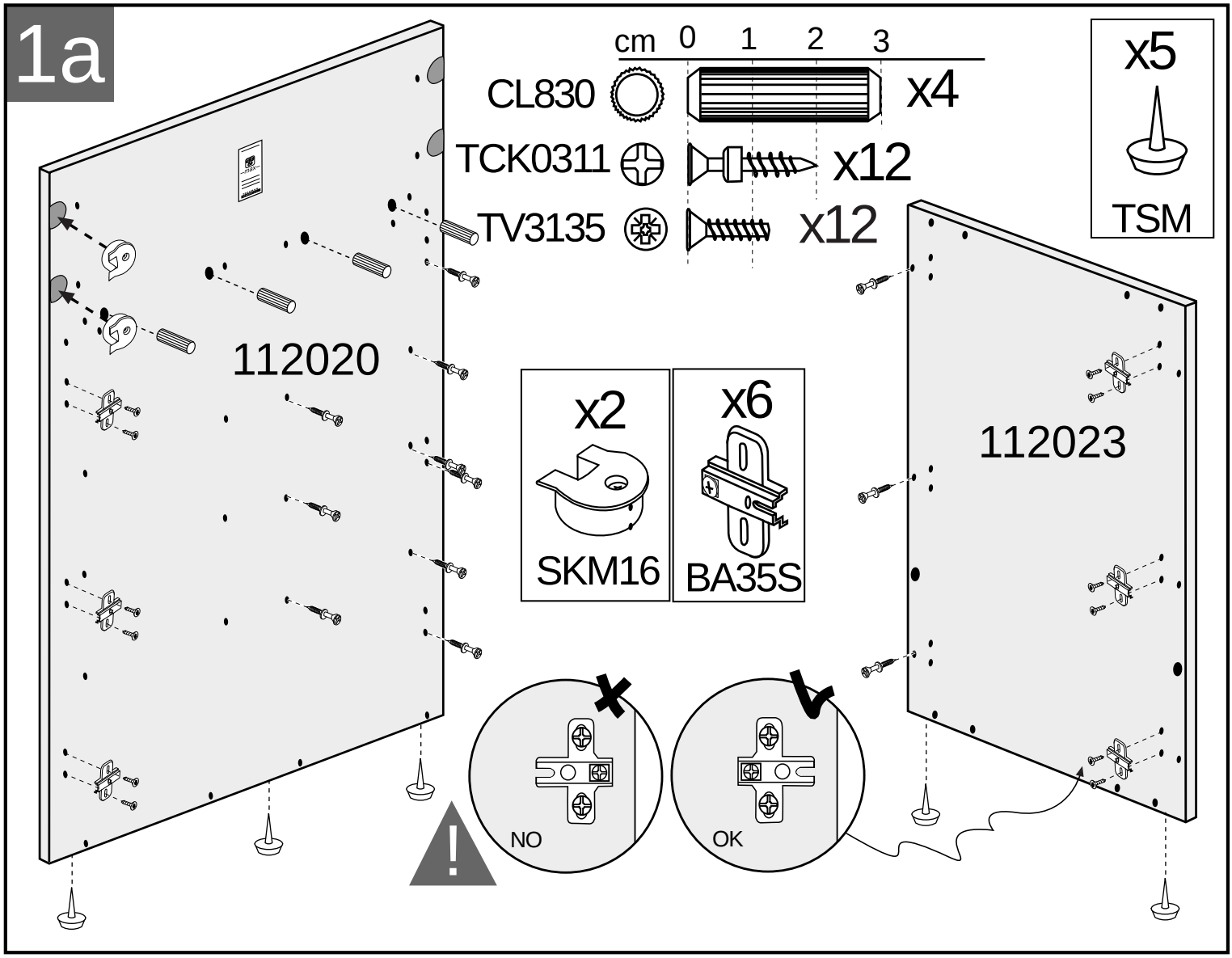
1a
cm 0 1 2 3
CL830
x4
TCK0311
x12
TV3135
x12
x5
TSM
112020
x2
SKM16
x6
BA35S
112023
NO
OK

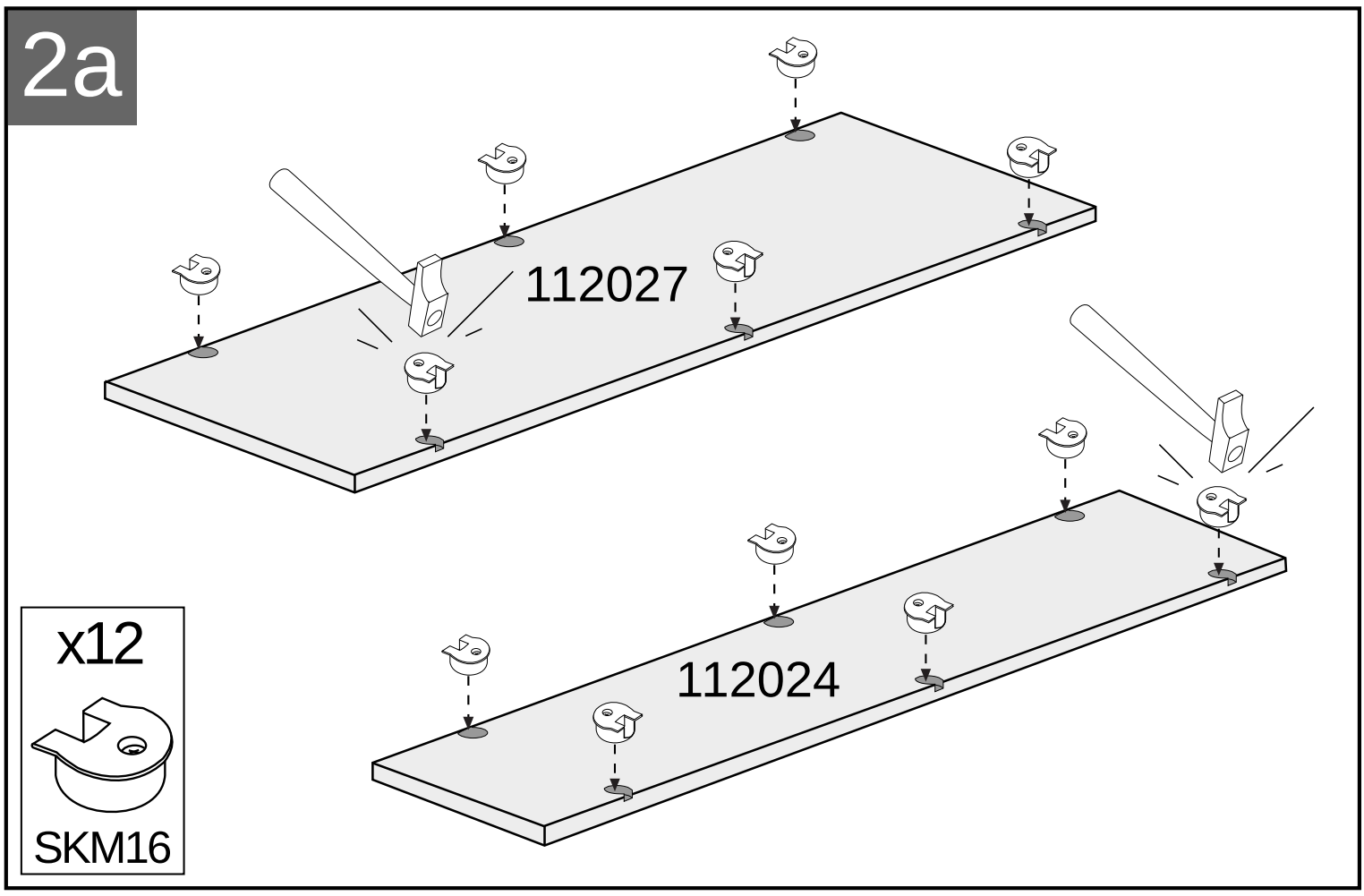
2a
112027
112024
x12
SKM16

3a

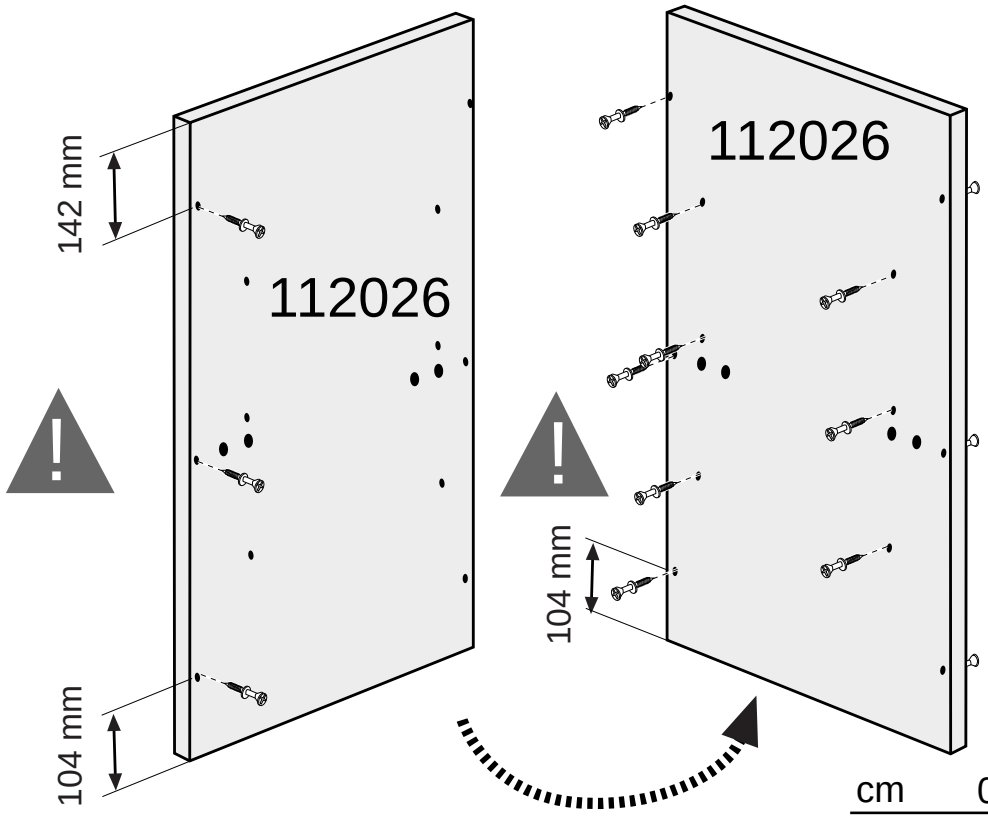

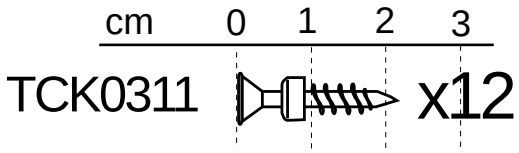

TCK0311 x12

4a

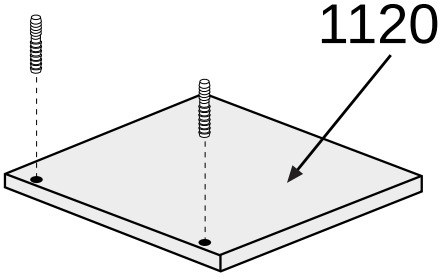

112028

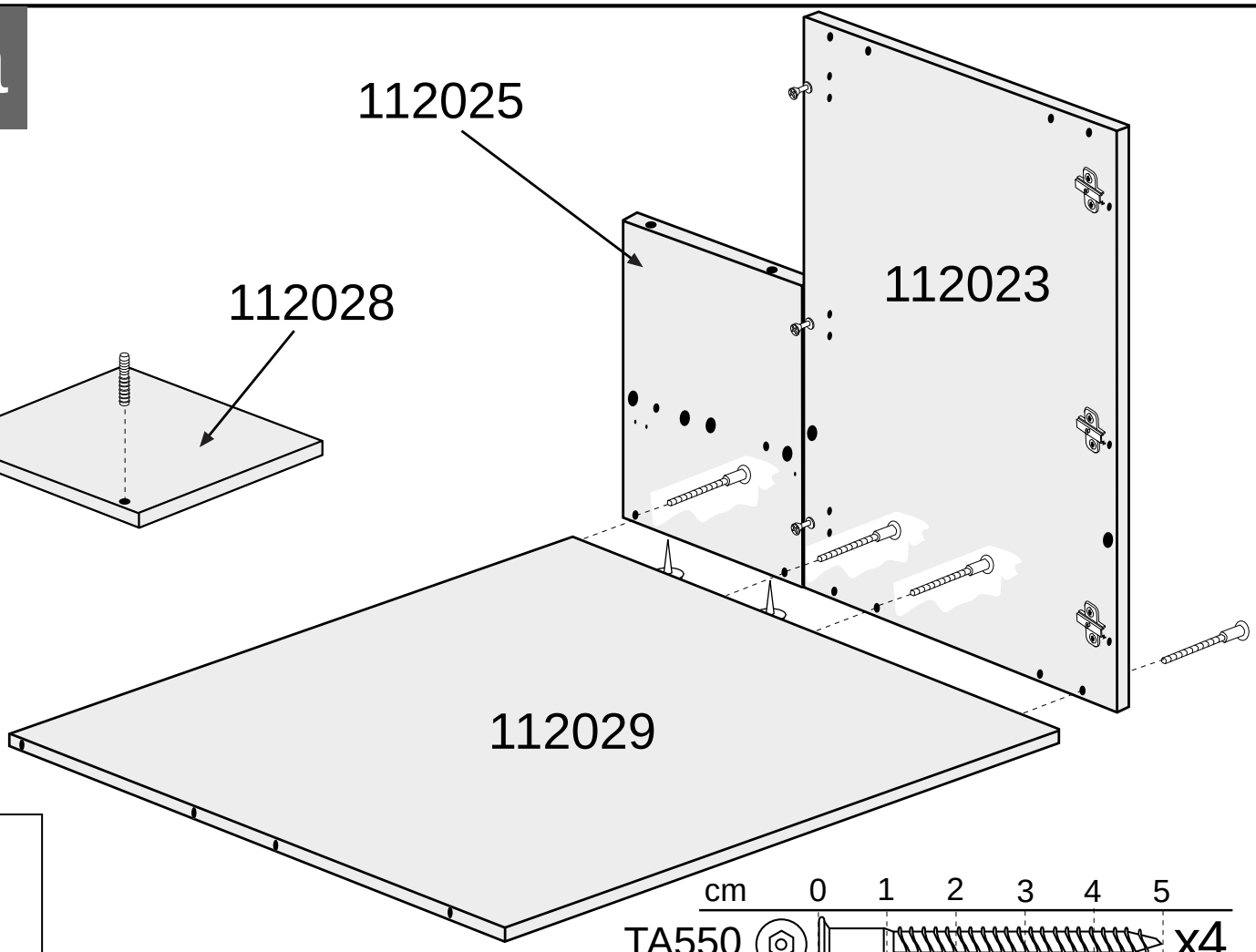

x2

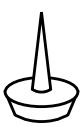

TSM

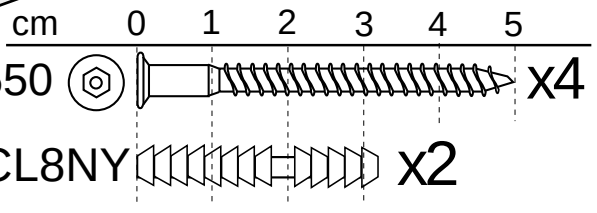

TA550 x4

CL8NY x2

5a

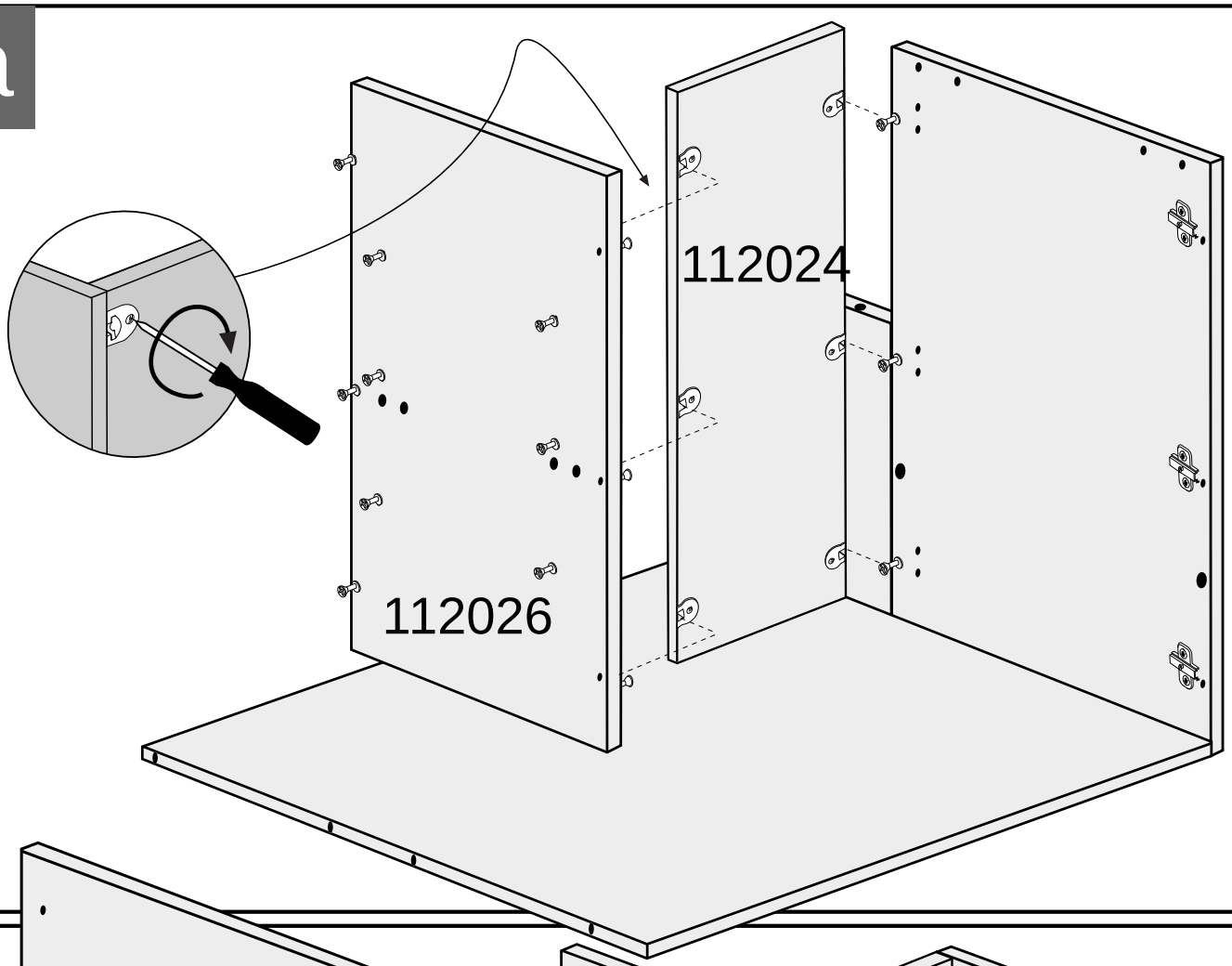

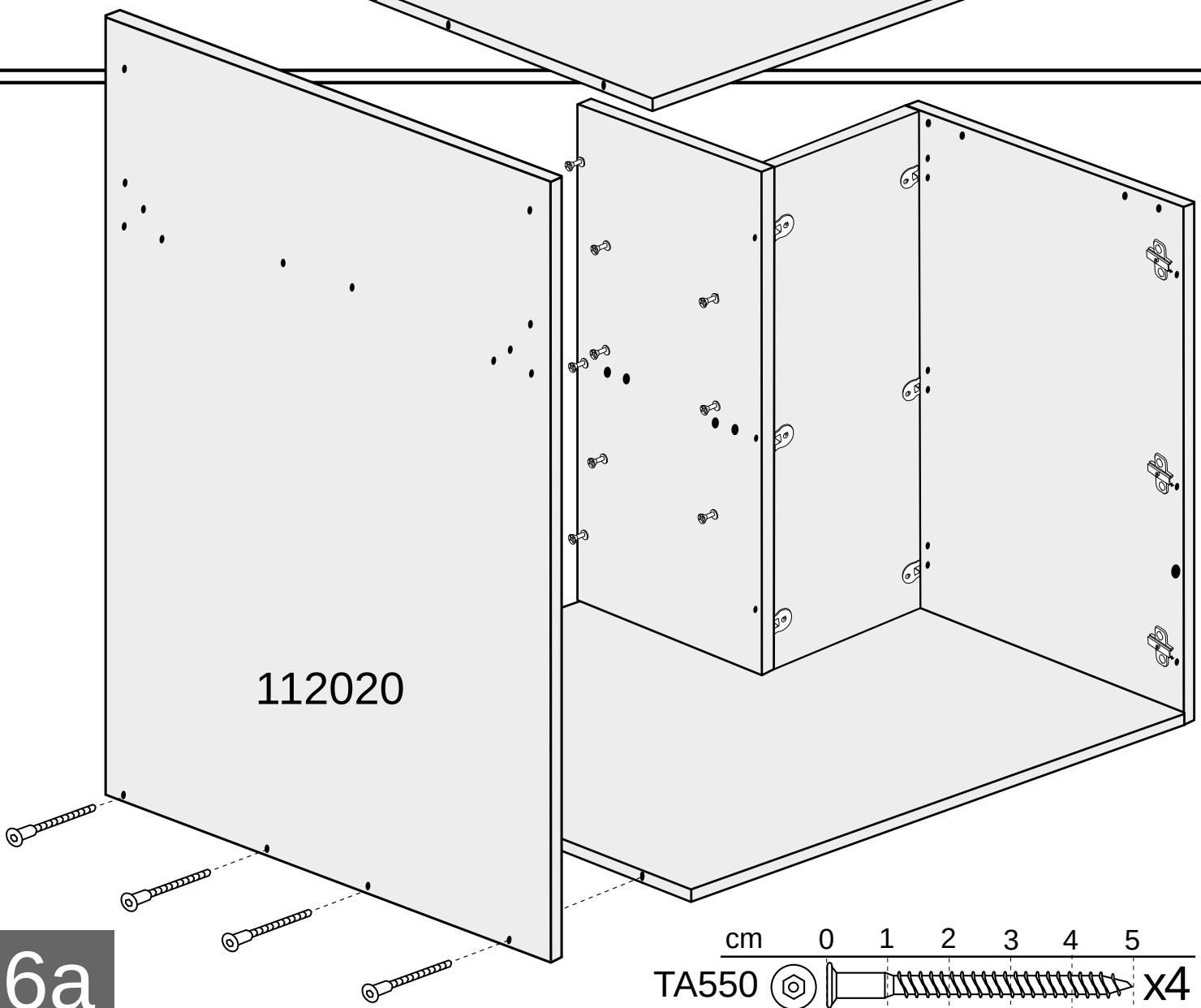

6a

7a

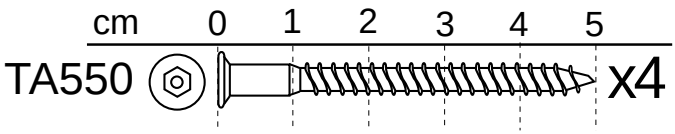

TA550 x4

125012
140012

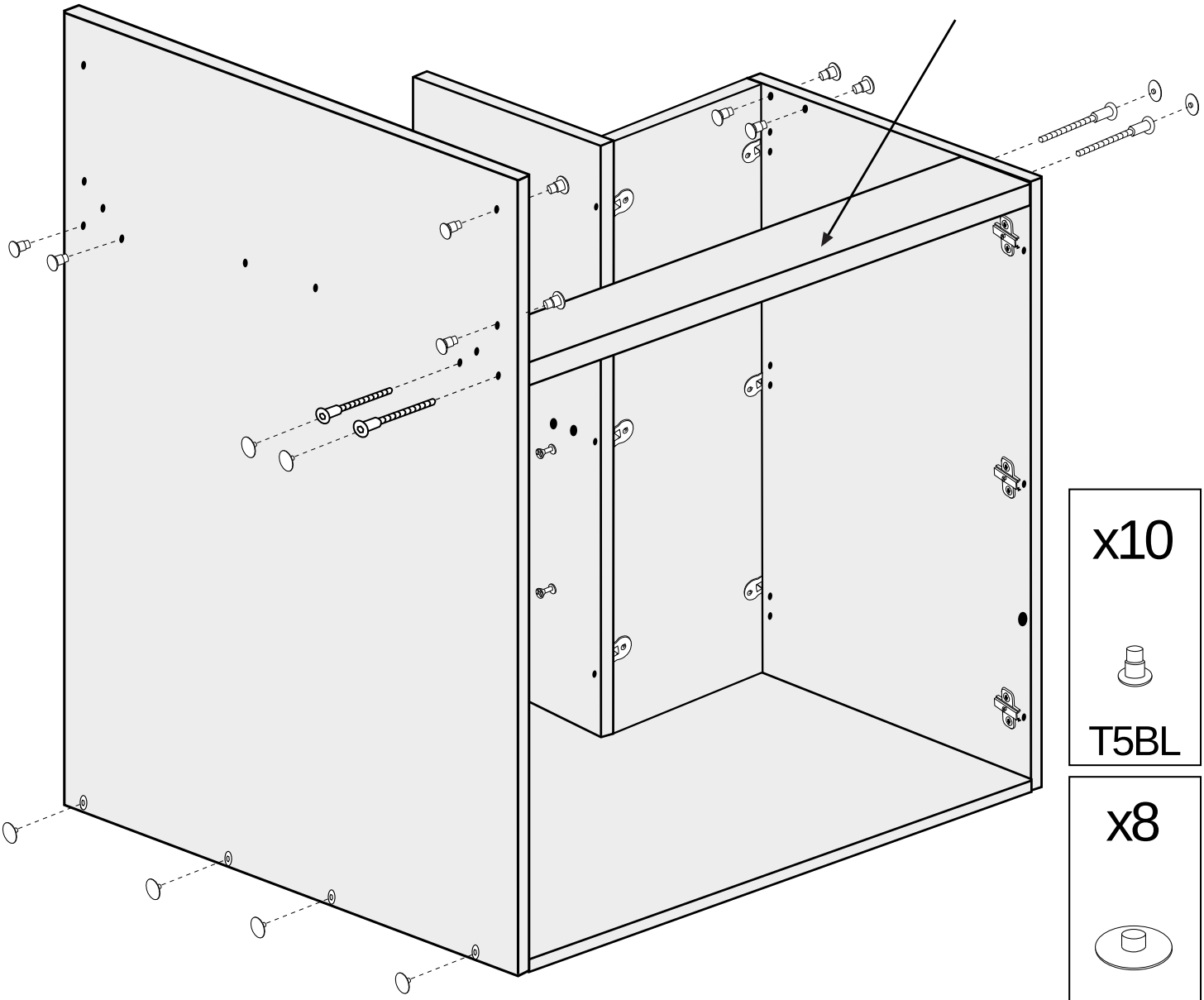

x10

T5BL

x8

TA3BL

8a

x12

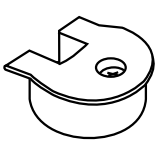

SKM16

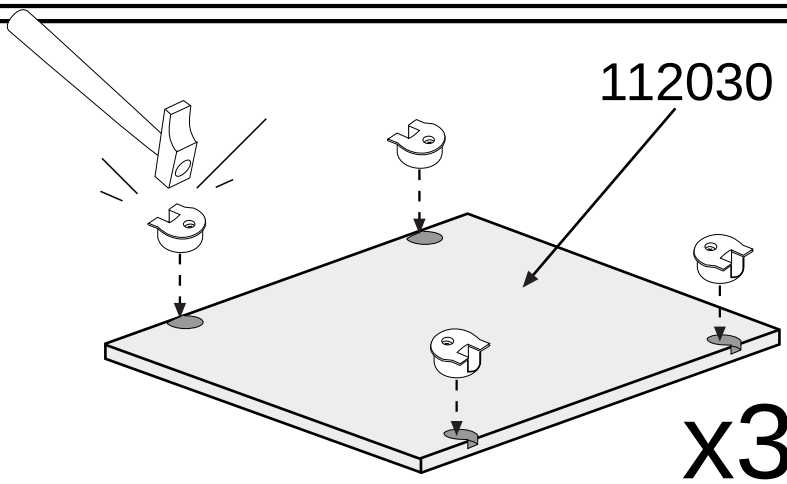

112030

x3

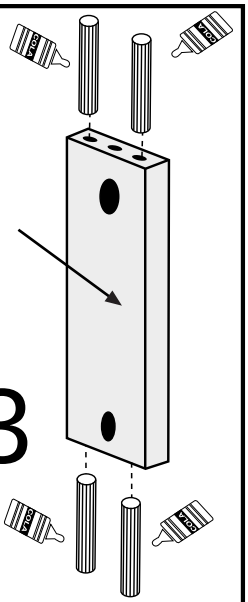

125004
140004

x3

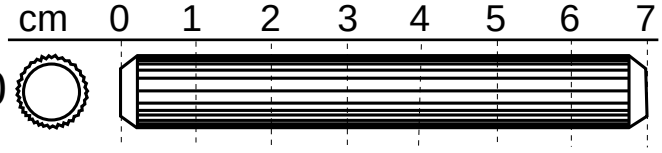

CL1070 x12

9a

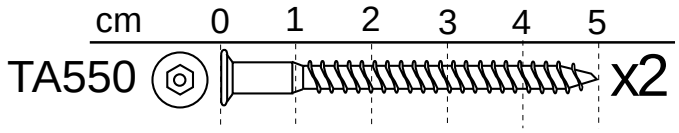
cm 0 1 2 3 4 5
TA550
x2

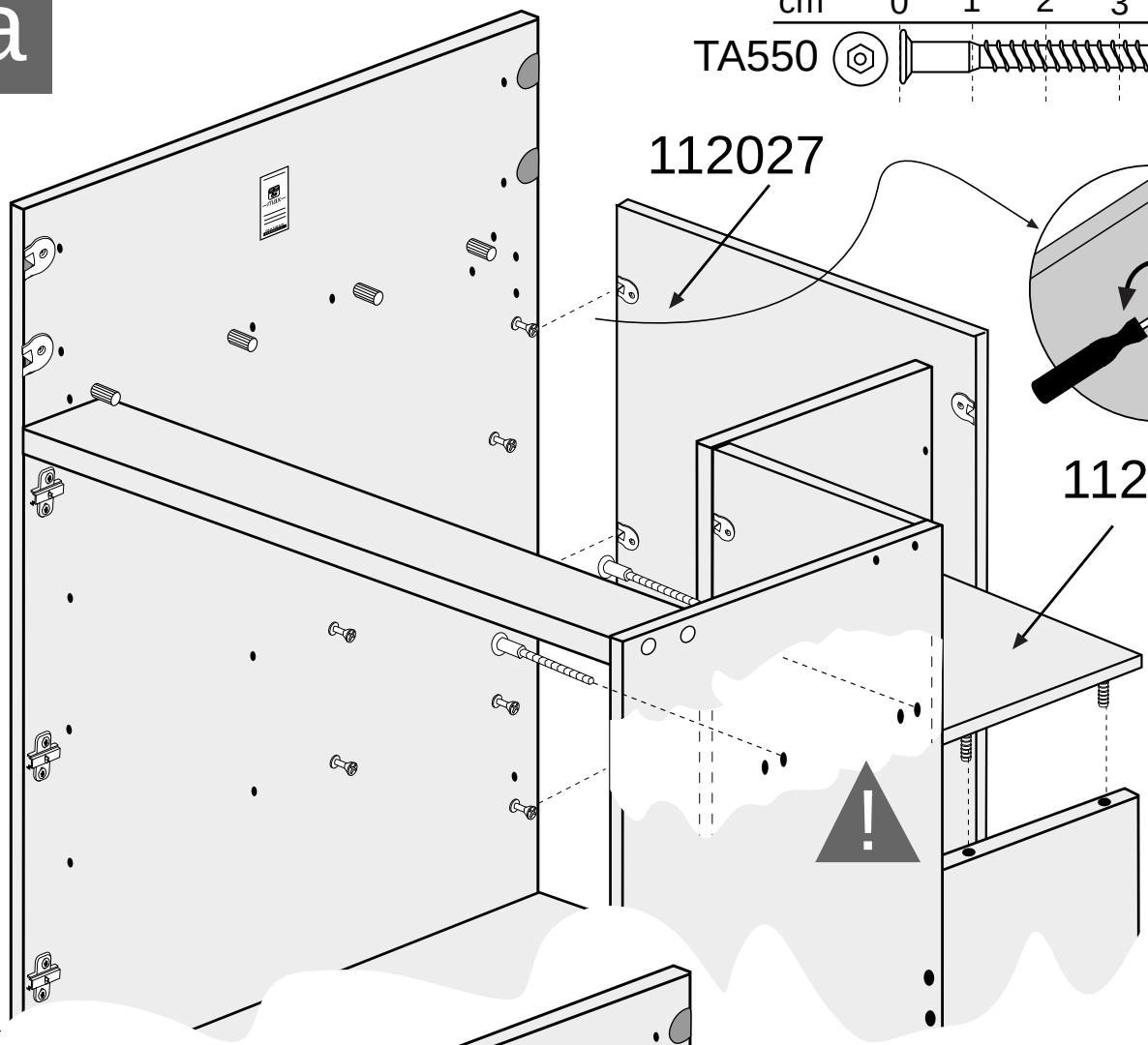
112027
112028

10a

cm 0 1 2
TP3515
x4

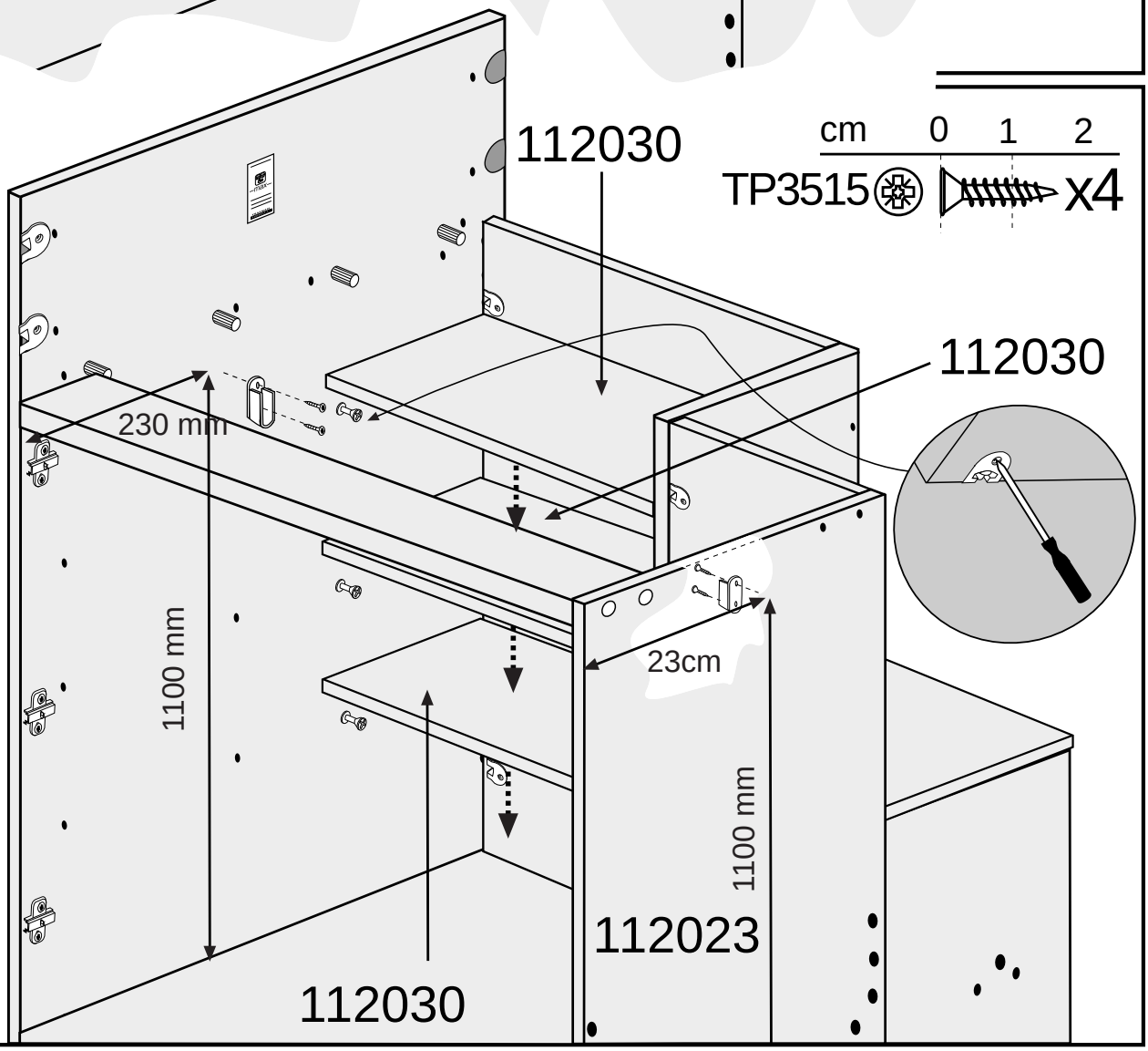
112030
112030
230 mm
1100 mm
23cm
1100 mm
112023
112030

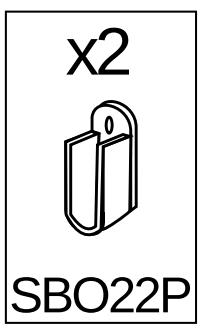
x2
SBO22P

11a

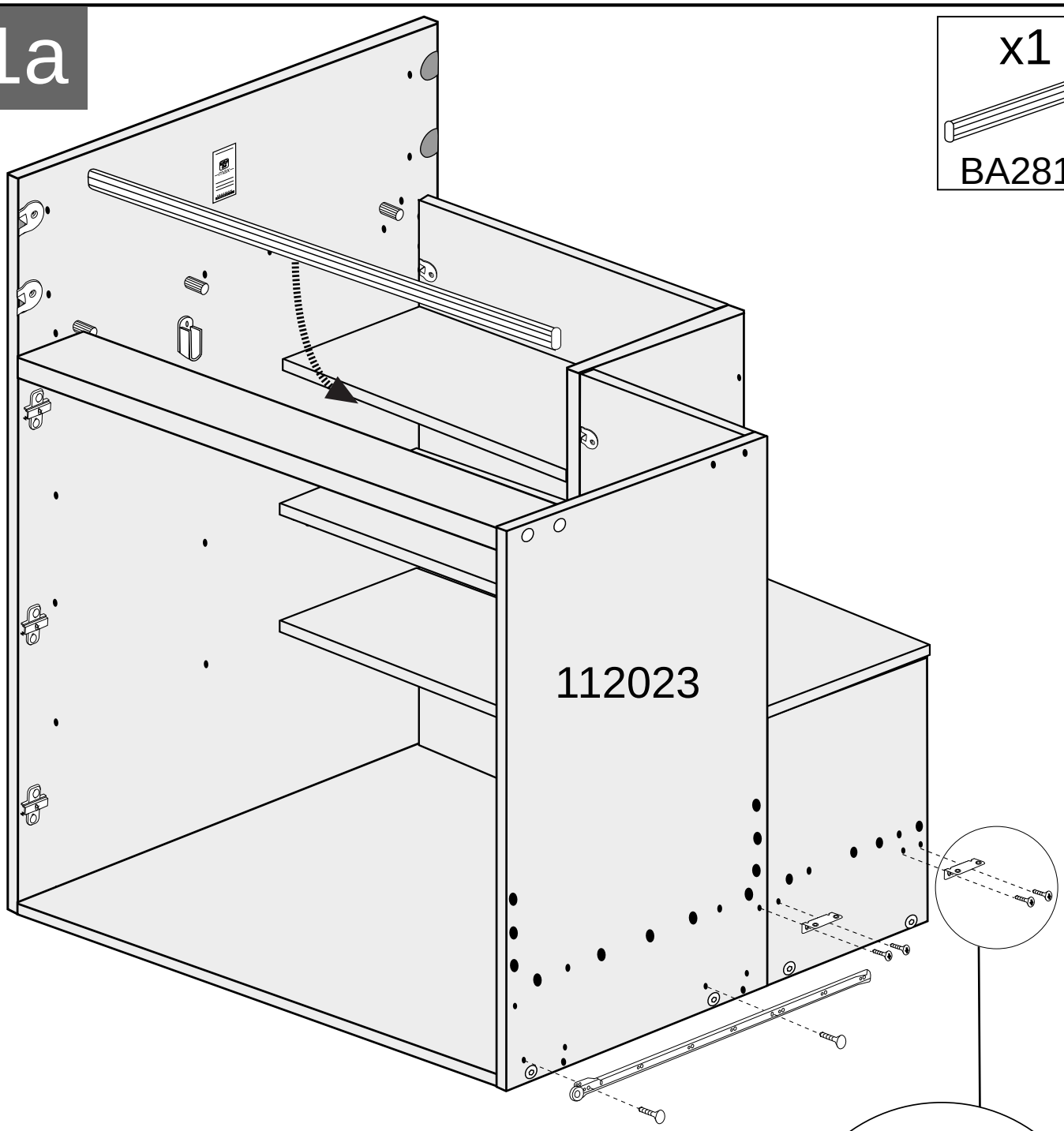

x1

BA2815

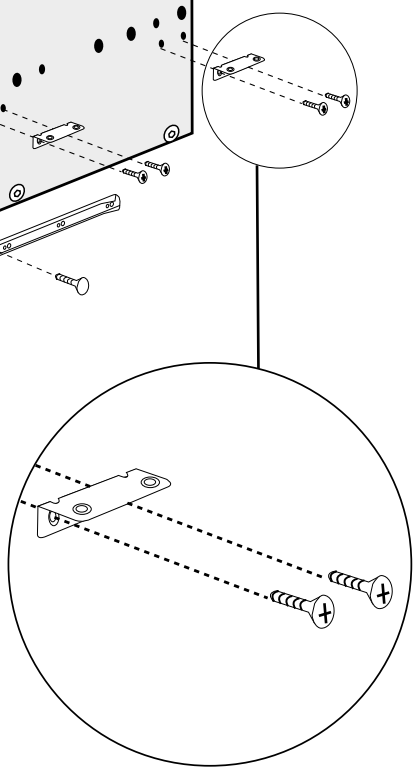

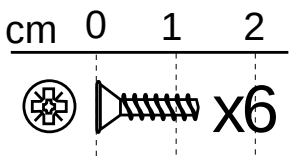

TV3135 x6

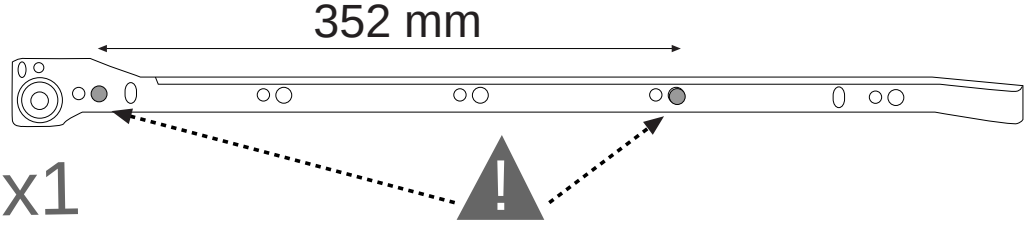

x1

x2

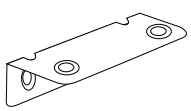

EA2020

12a

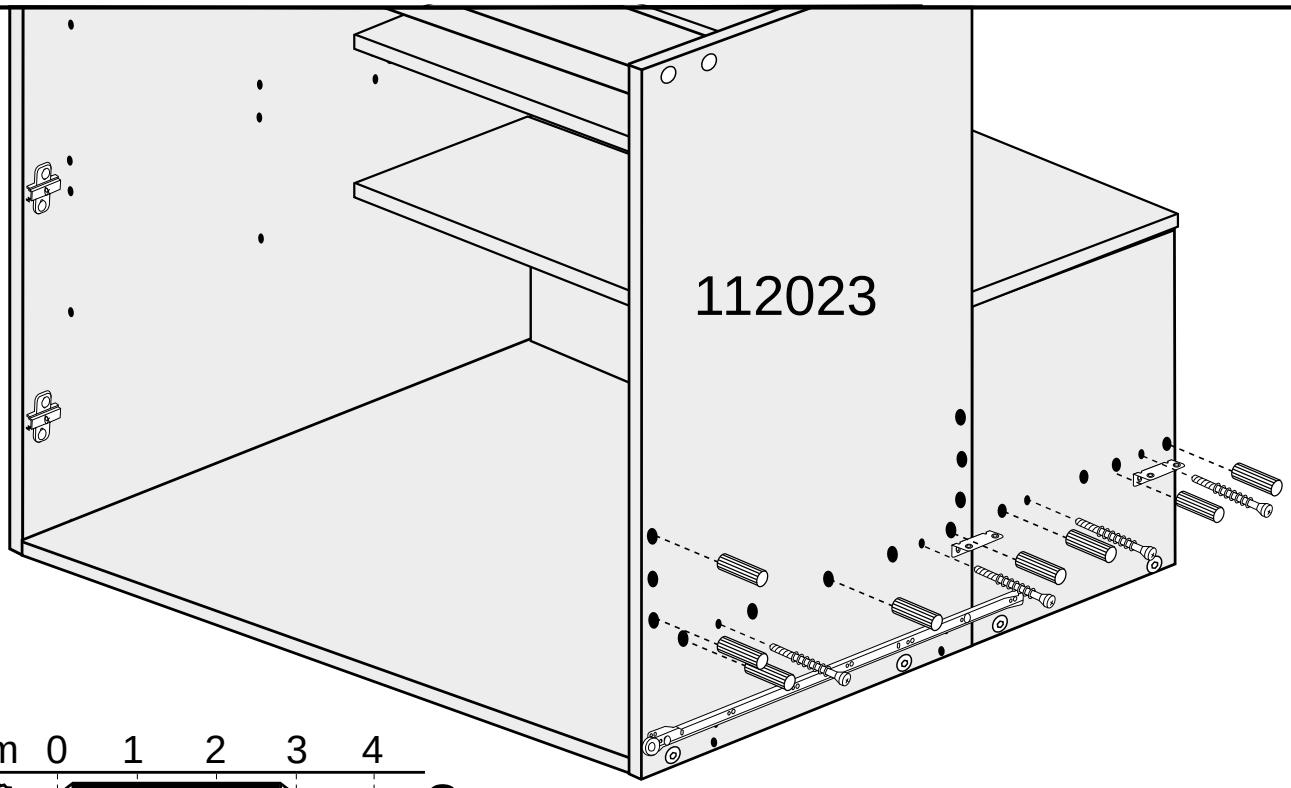

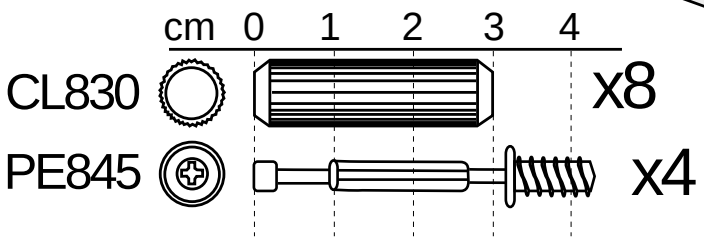

13a

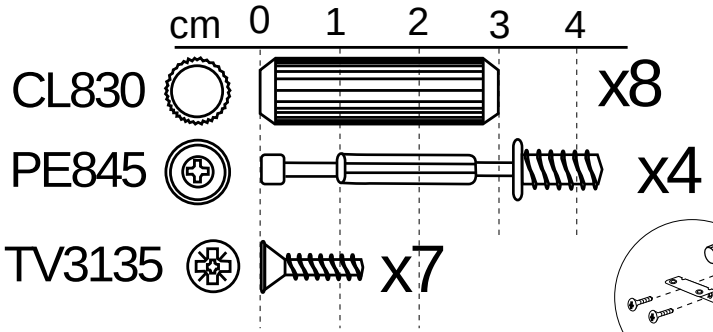

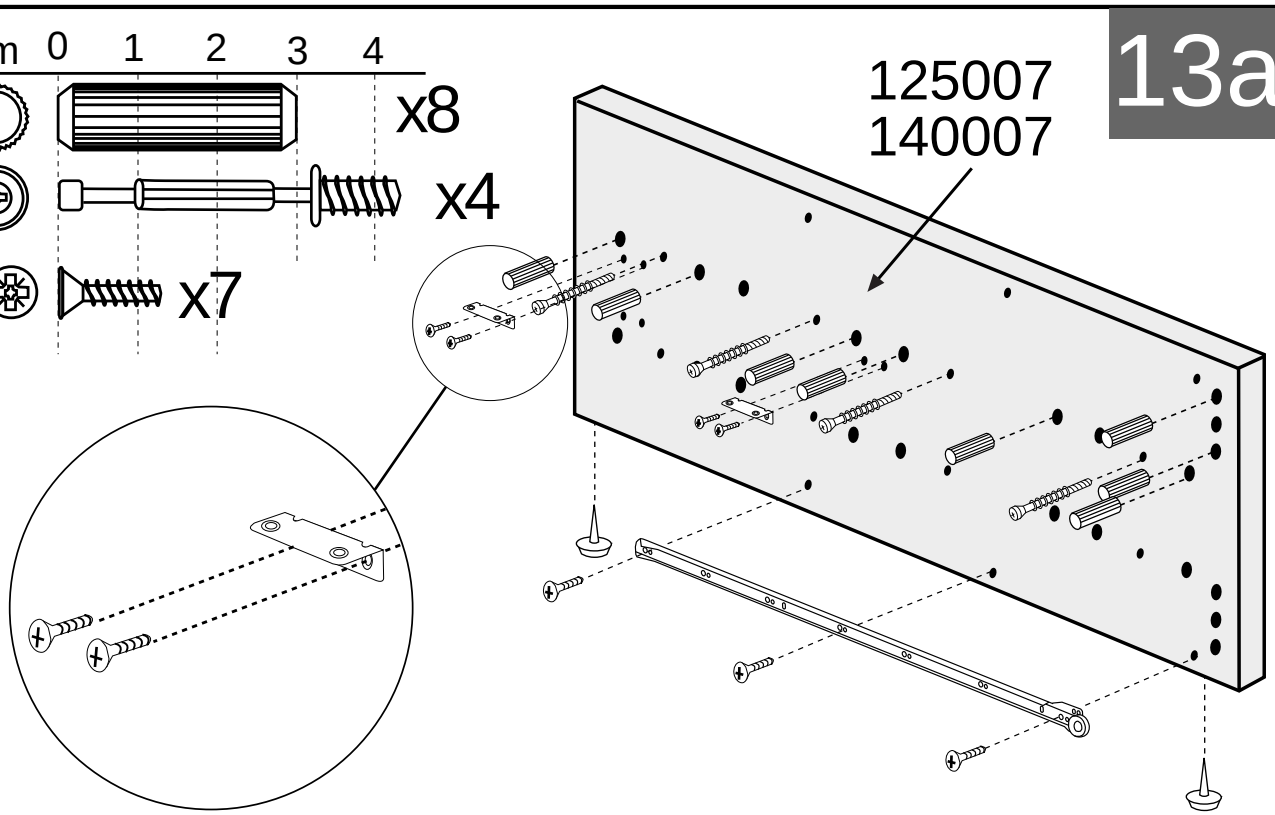

x2

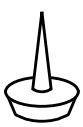

TSM

x2

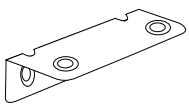

EA2020

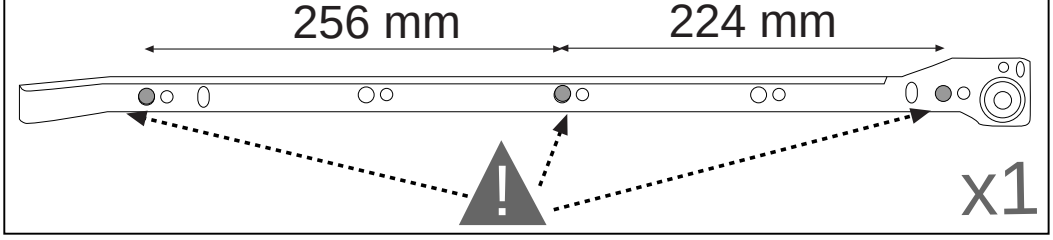

14a

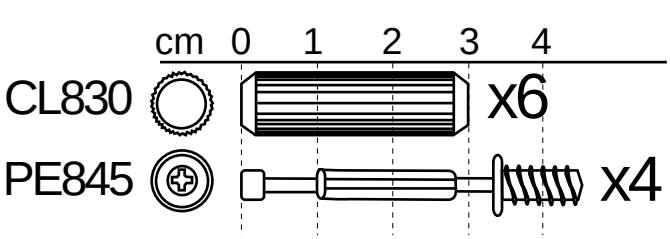
cm 0 1 2 3 4
CL830
x6
PE845
x4

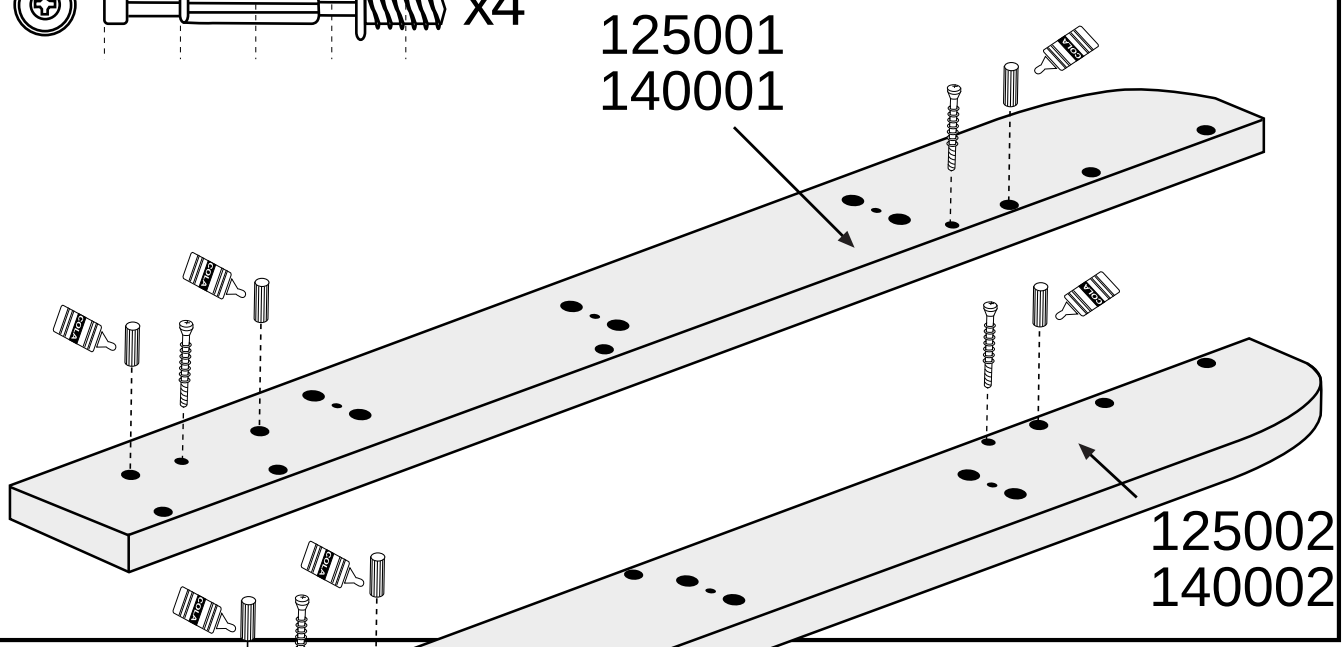
125001
140001
125002
140002

15a

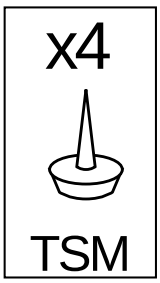
x4
TSM

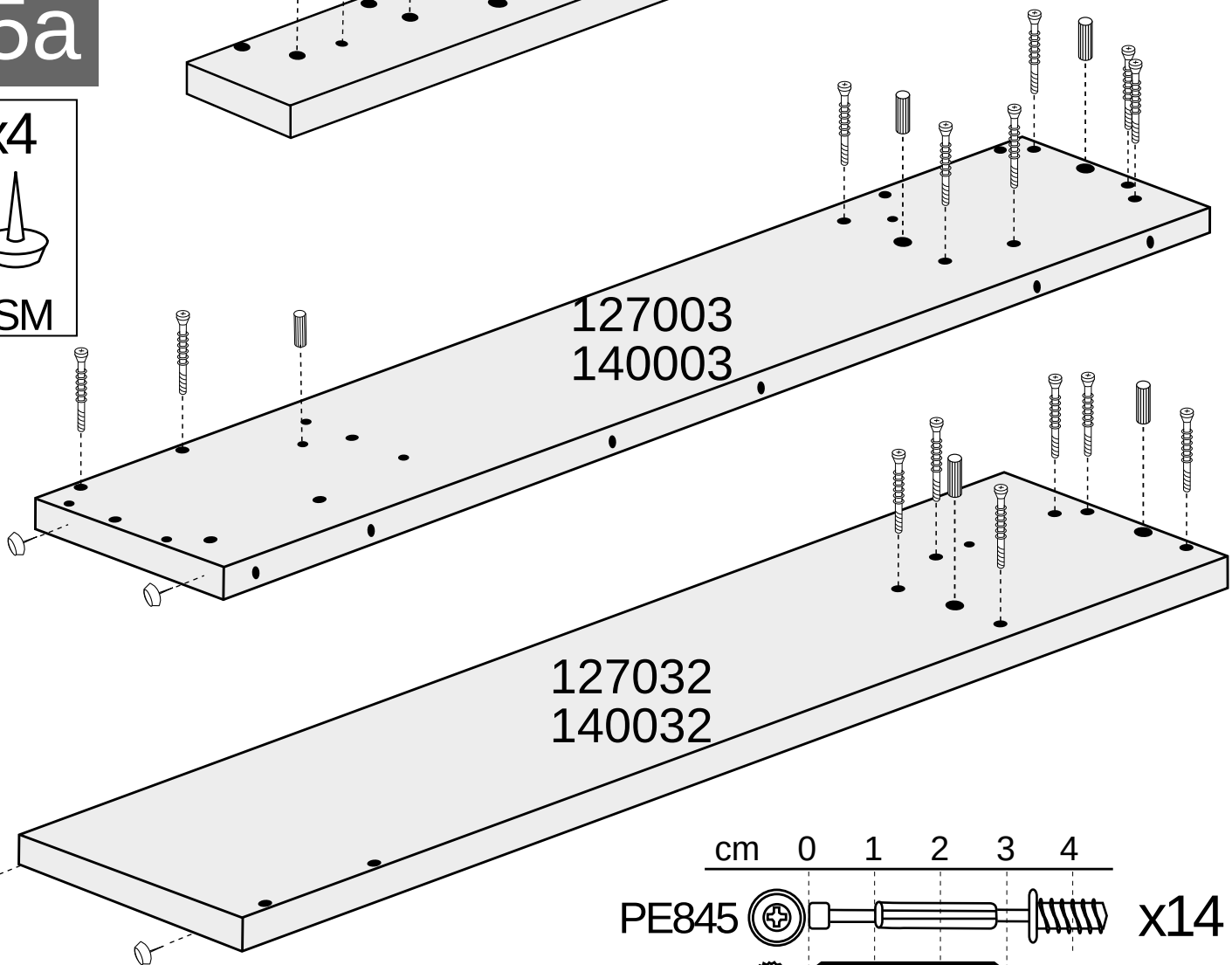
127003
140003
127032
140032

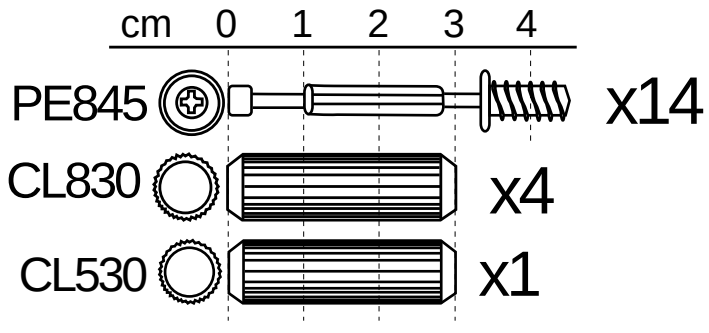
cm 0 1 2 3 4
PE845
x14
CL830
x4
CL530
x1

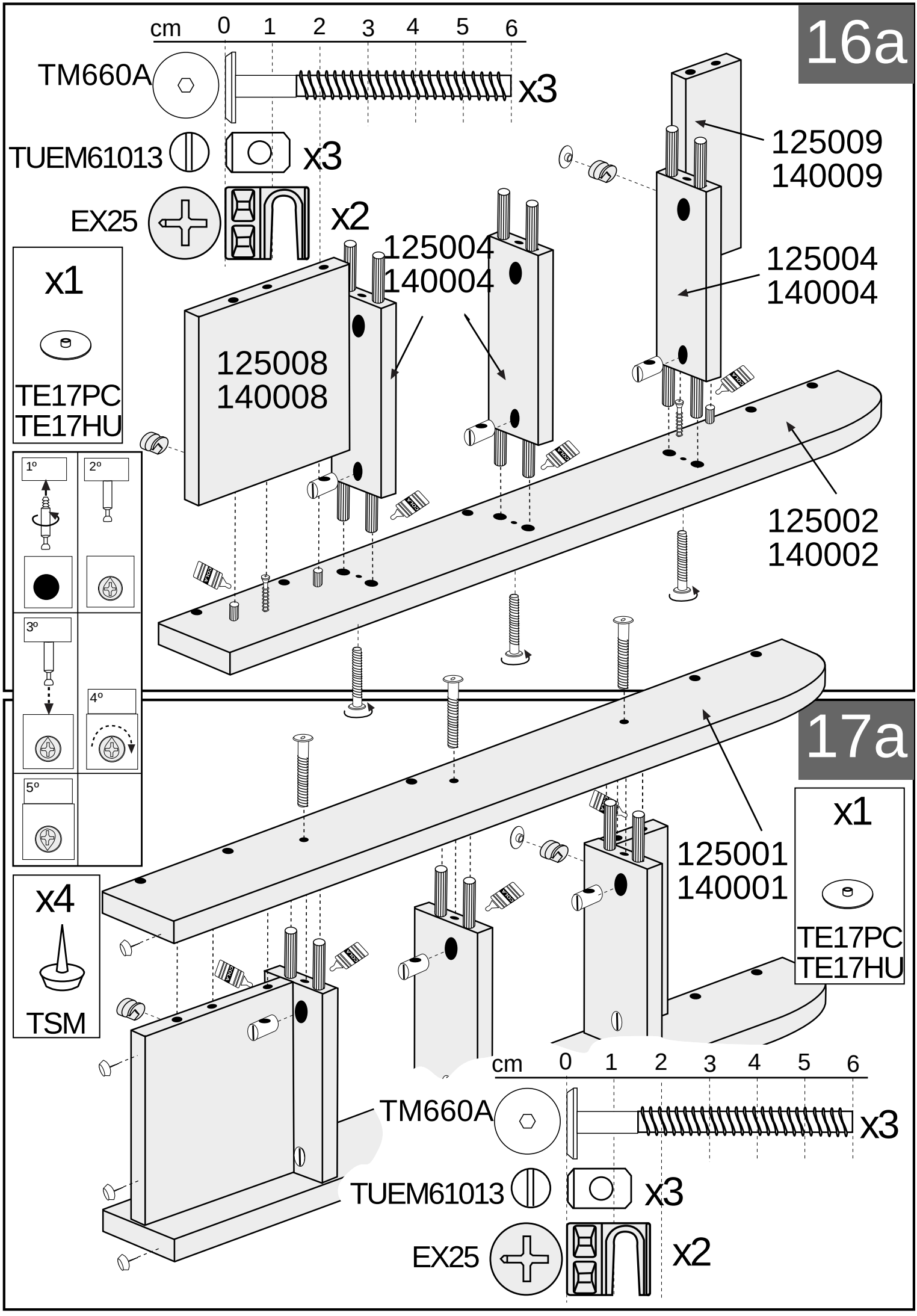
16a
cm 0 1 2 3 4 5 6
TM660A
x3
TUEM61013
x3
EX25
x2
x1
TE17PC
TE17HU
125009
140009
125004
140004
125004
140004
125008
140008
125002
140002
1º
2º
3º
4º
5º
17a
x4
TSM
125001
140001
x1
TE17PC
TE17HU
cm 0 1 2 3 4 5 6
TM660A
x3
TUEM61013
x3
EX25
x2

18a

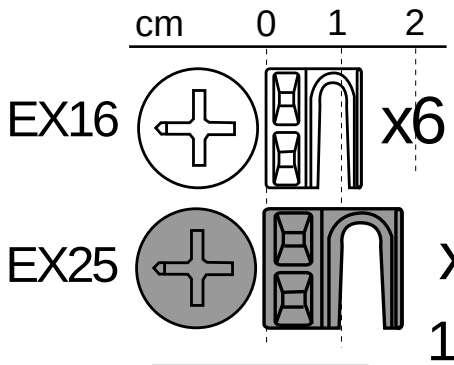

125011/140011

125015
125115
125215
125315
125415
125515
109415

125016
125116
125216
125316
125416
125516
109416

112022

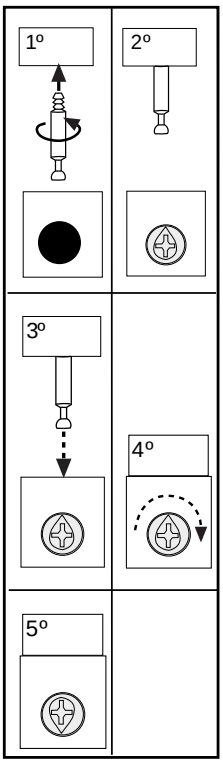

EX25

EX25

127003
140003

x2
TSM

x2
T5PC
T5HU

19a

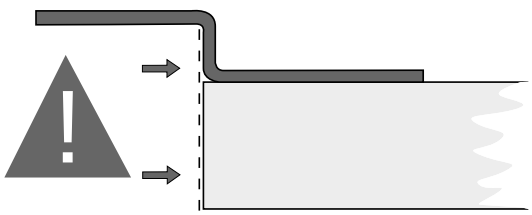

x2
ELHV

112022

x2
TSM

cm 0 1 2

TV3135 x2

TP3515 x2

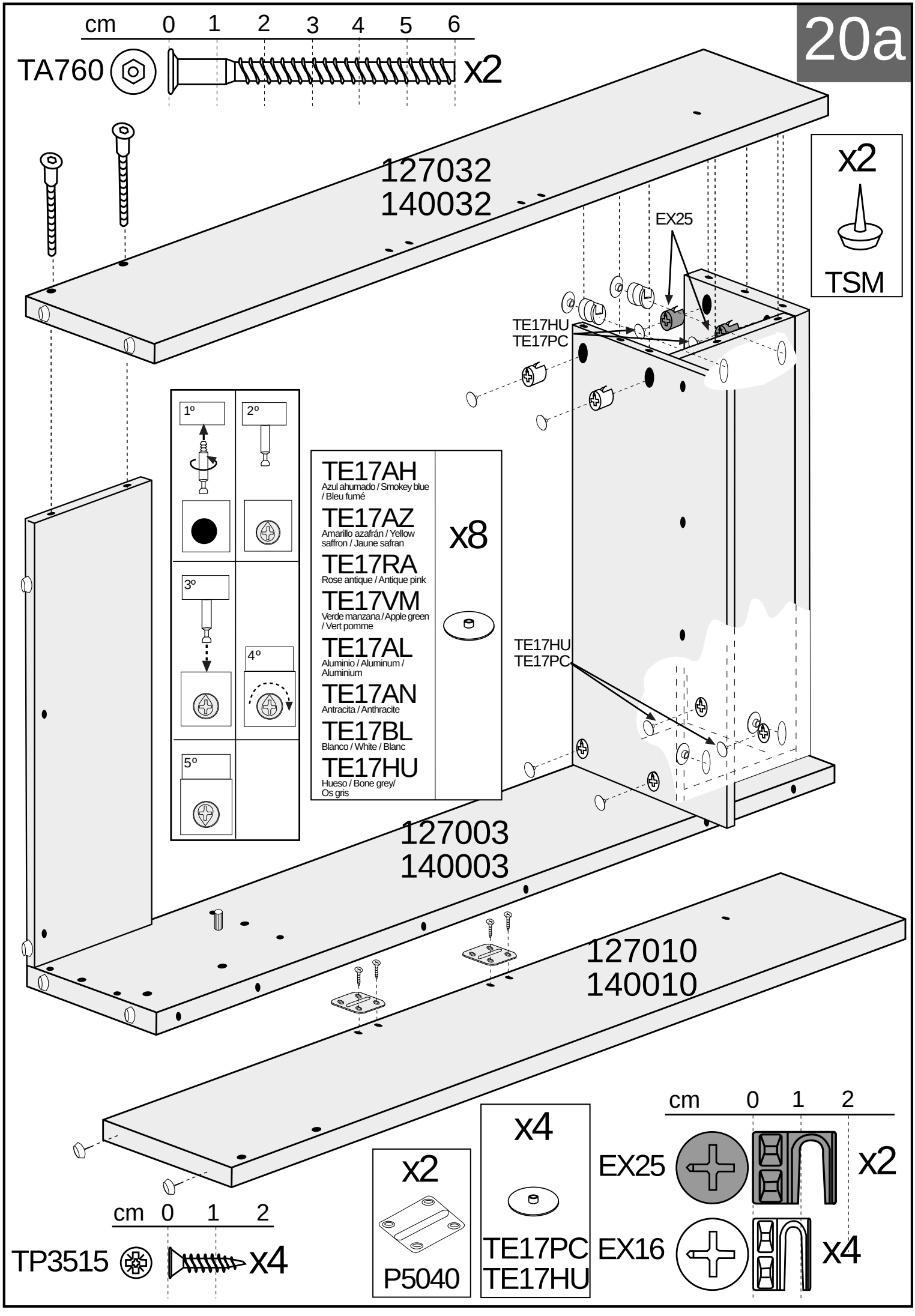
cm 0 1 2 3 4 5 6
TA760
x2
127032
140032
x2
TSM
EX25
TE17HU
TE17PC
1º
2º
3º
4º
5º
TE17AH
Azul ahumado / Smokey blue / Bleu fumé
TE17AZ
Amarillo azafrán / Yellow saffron / Jaune safran
TE17RA
Rose antique / Antique pink
TE17VM
Verde manzana / Apple green / Vert pomme
TE17AL
Aluminio / Aluminum / Aluminium
TE17AN
Antracita / Anthracite
TE17BL
Blanco / White / Blanc
TE17HU
Hueso / Bone grey/ Os gris
x8
TE17HU
TE17PC
127003
140003
127010
140010
cm 0 1 2
TP3515
x4
x2
P5040
x4
TE17PC
TE17HU
cm 0 1 2
EX25
x2
EX16
x4

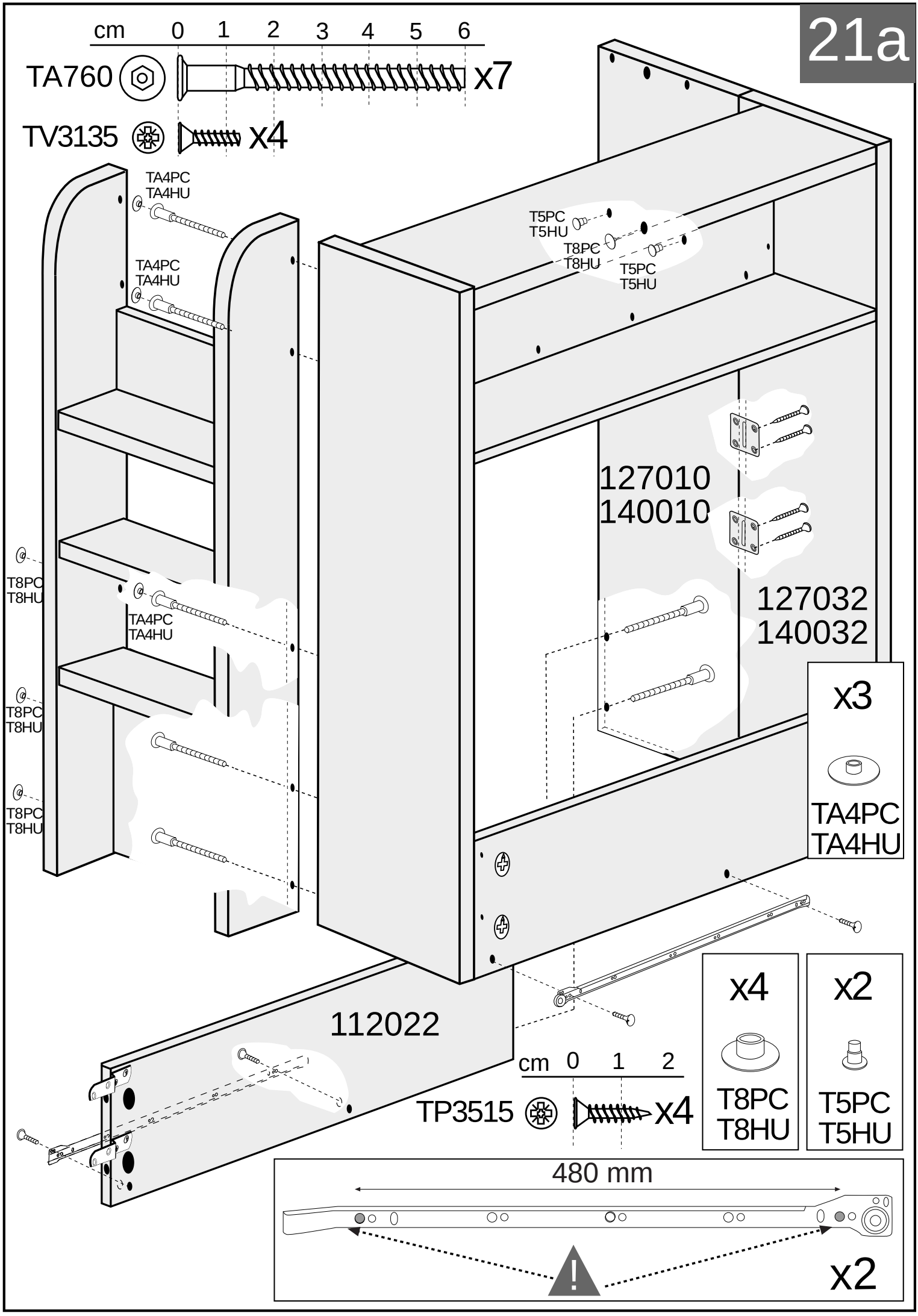
cm 0 1 2 3 4 5 6
TA760 x7
TV3135 x4
TA4PC
TA4HU
T5PC
T5HU
T8PC
T8HU
127010
140010
127032
140032
x3
TA4PC
TA4HU
112022
cm 0 1 2
TP3515 x4
x4
T8PC
T8HU
x2
T5PC
T5HU
480 mm
x2

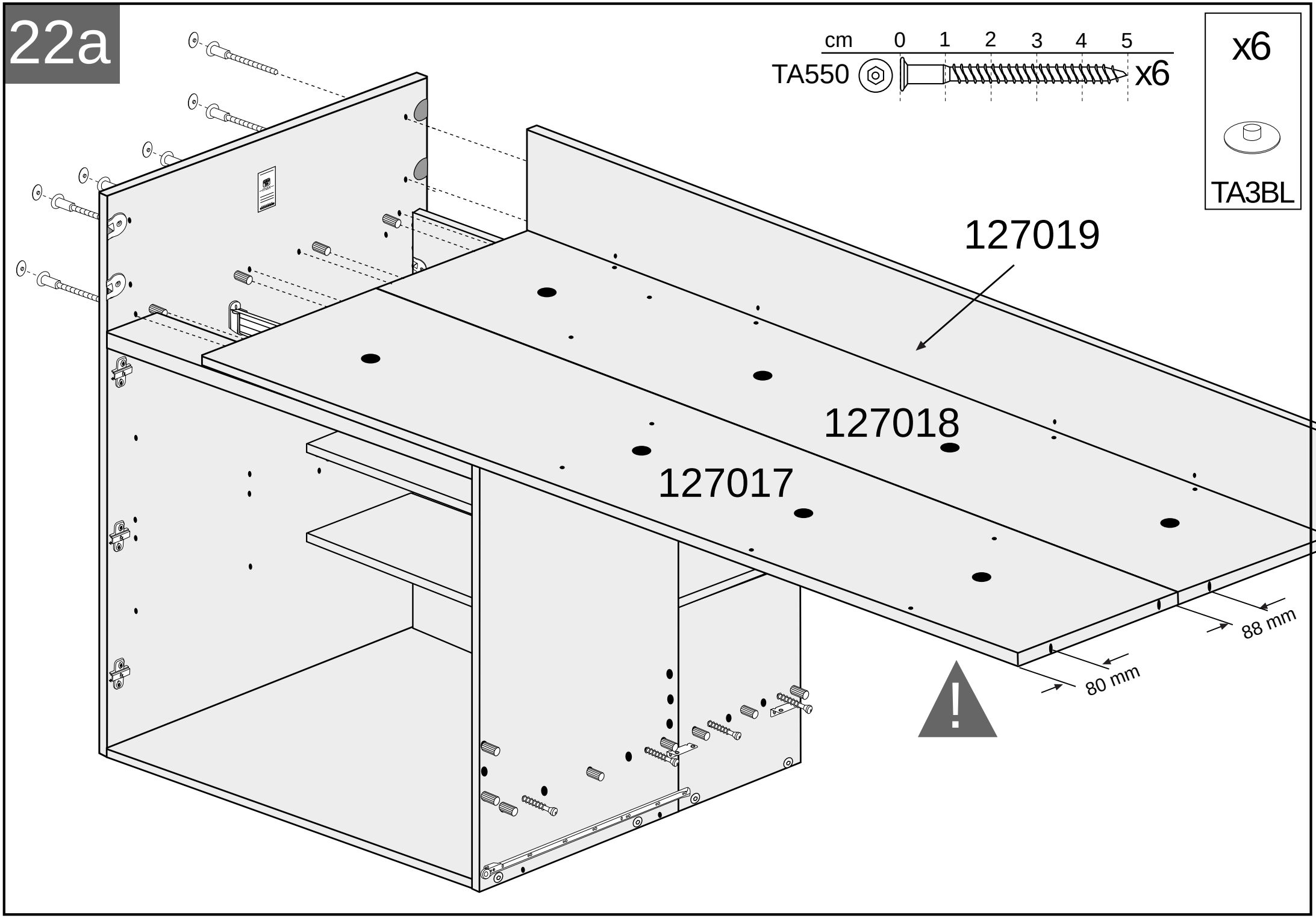
22a
cm 0 1 2 3 4 5
TA550
x6
x6
TA3BL
127019
127018
127017
88 mm
80 mm

23a

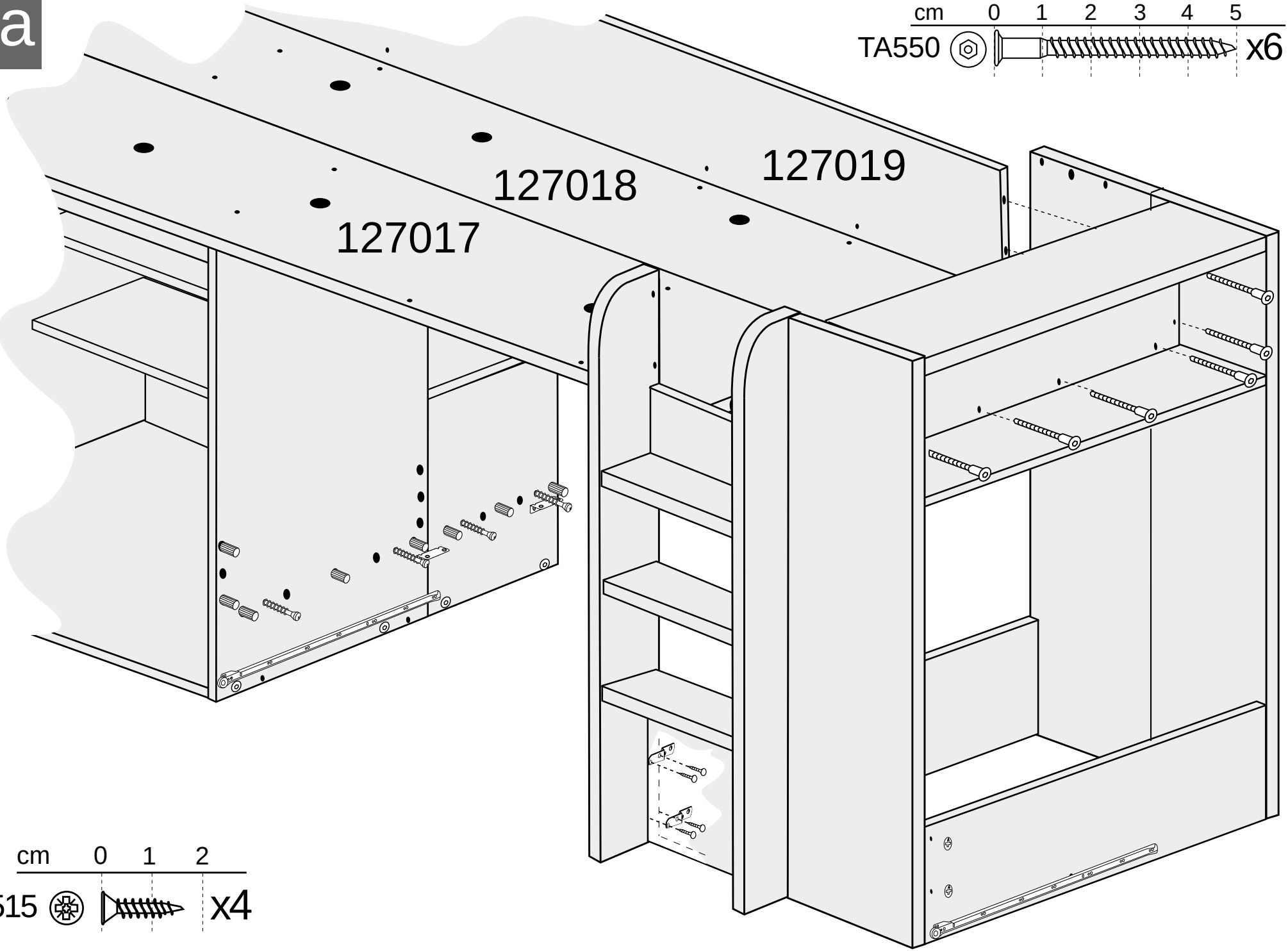

24a

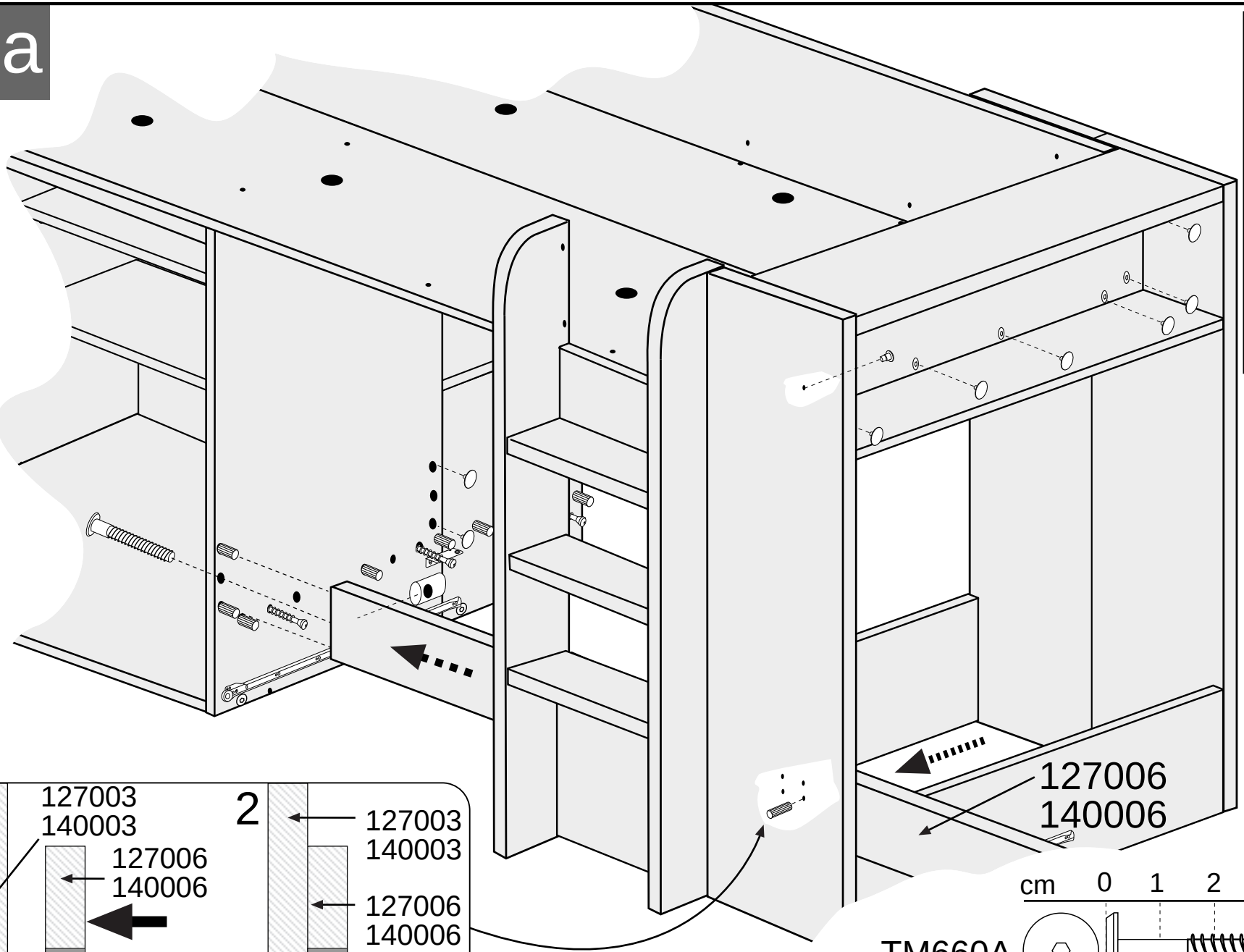

TA3AH
Azul ahumado / Smokey blue / Bleu fumé
TA3AZ
Amarillo azafrán / Yellow saffron / Jaune safran
TA3RA
Rose antique / Antique pink
TA3VM
Verde manzana / Apple green / Vert pomme
TA3AL
Aluminio / Aluminum / Aluminium
TA3AN
Antracita / Anthracite
TA3BL
Blanco / White / Blanc

x6

x2

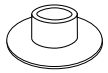

T8BL

x1

T5PC
T5HU

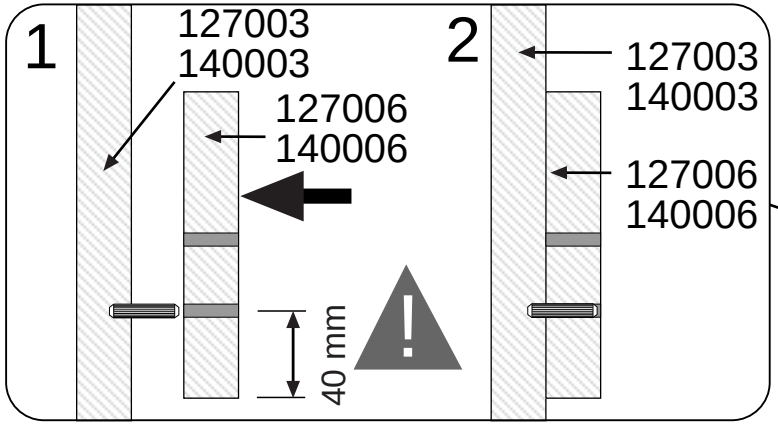

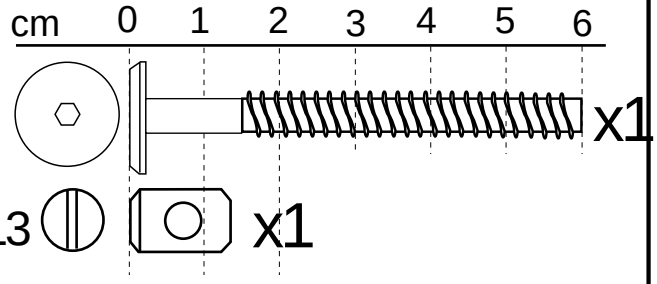

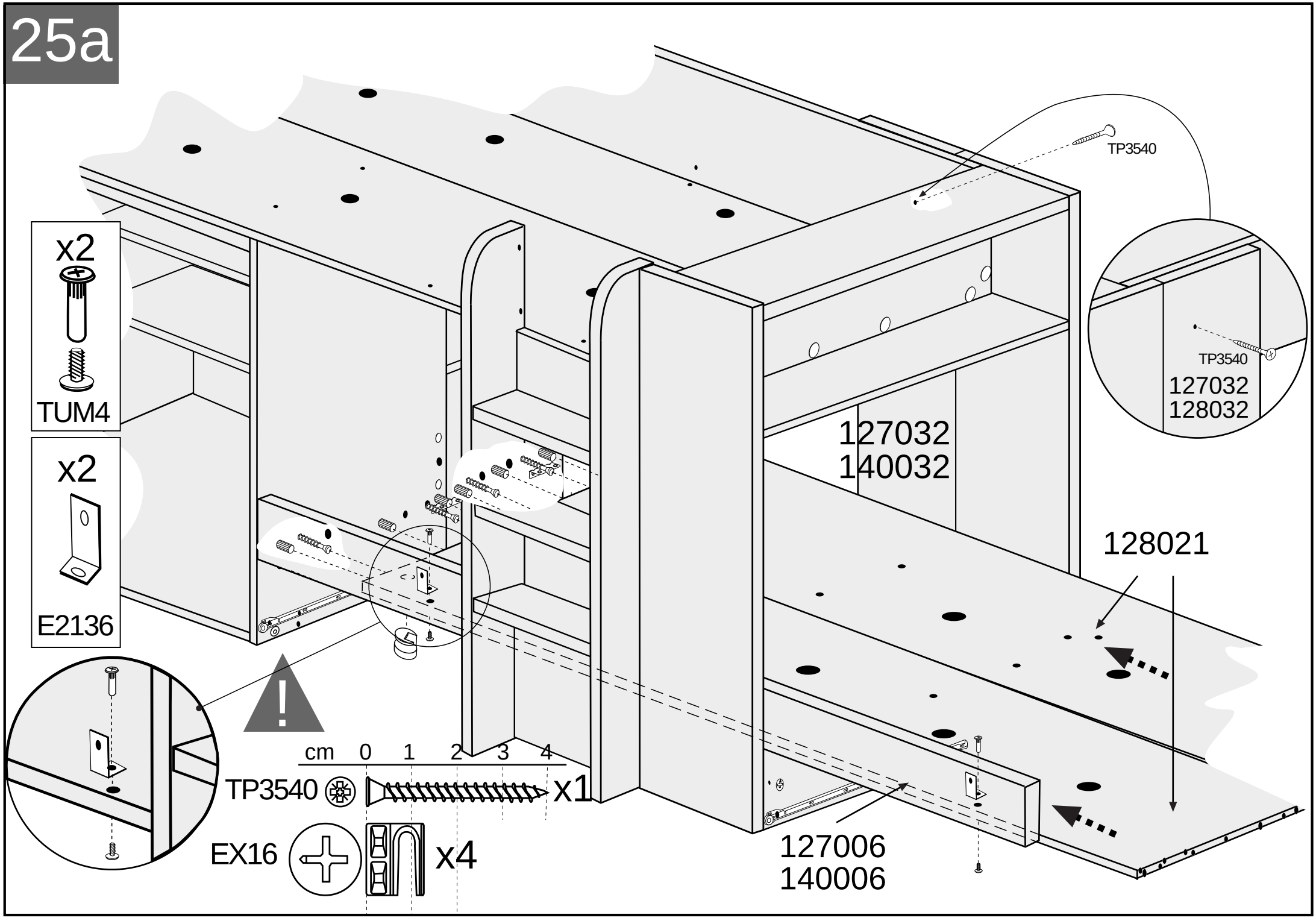
25a
x2
TUM4
x2
E2136
TP3540
TP3540
127032
128032
127032
140032
128021
cm 0 1 2 3 4
TP3540 x1
EX16 x4
127006
140006

26a

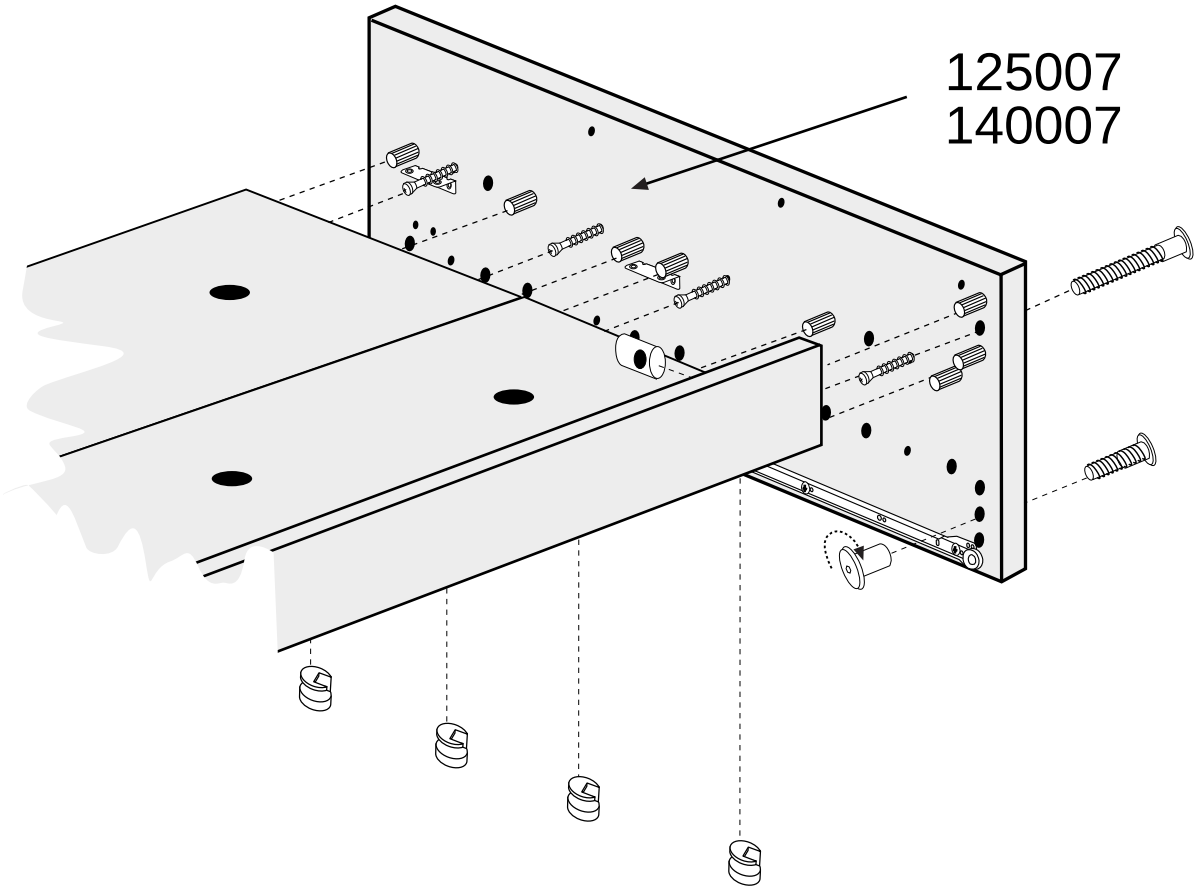
125007
140007

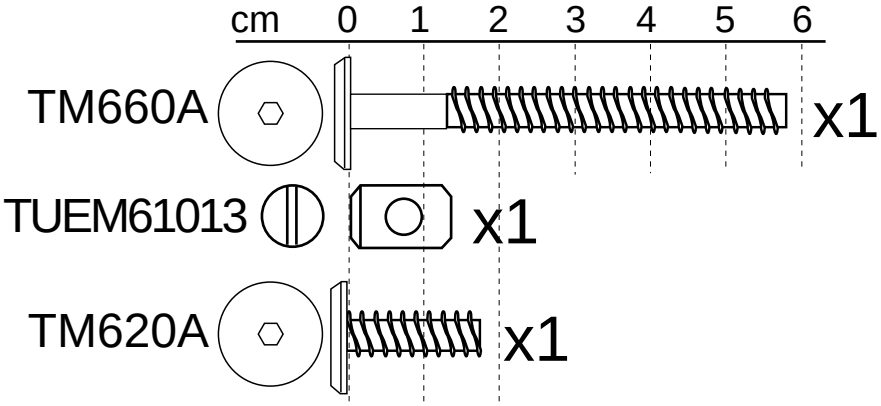
cm 0 1 2 3 4 5 6
TM660A x1
TUEM61013 x1
TM620A x1

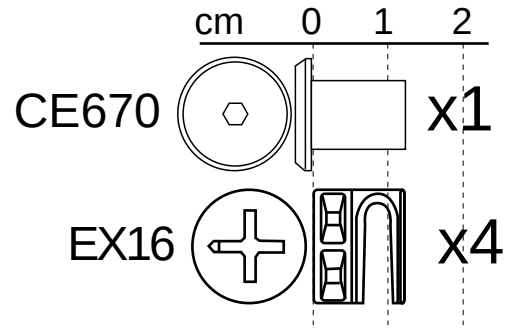
cm 0 1 2
CE670 x1
EX16 x4

27a

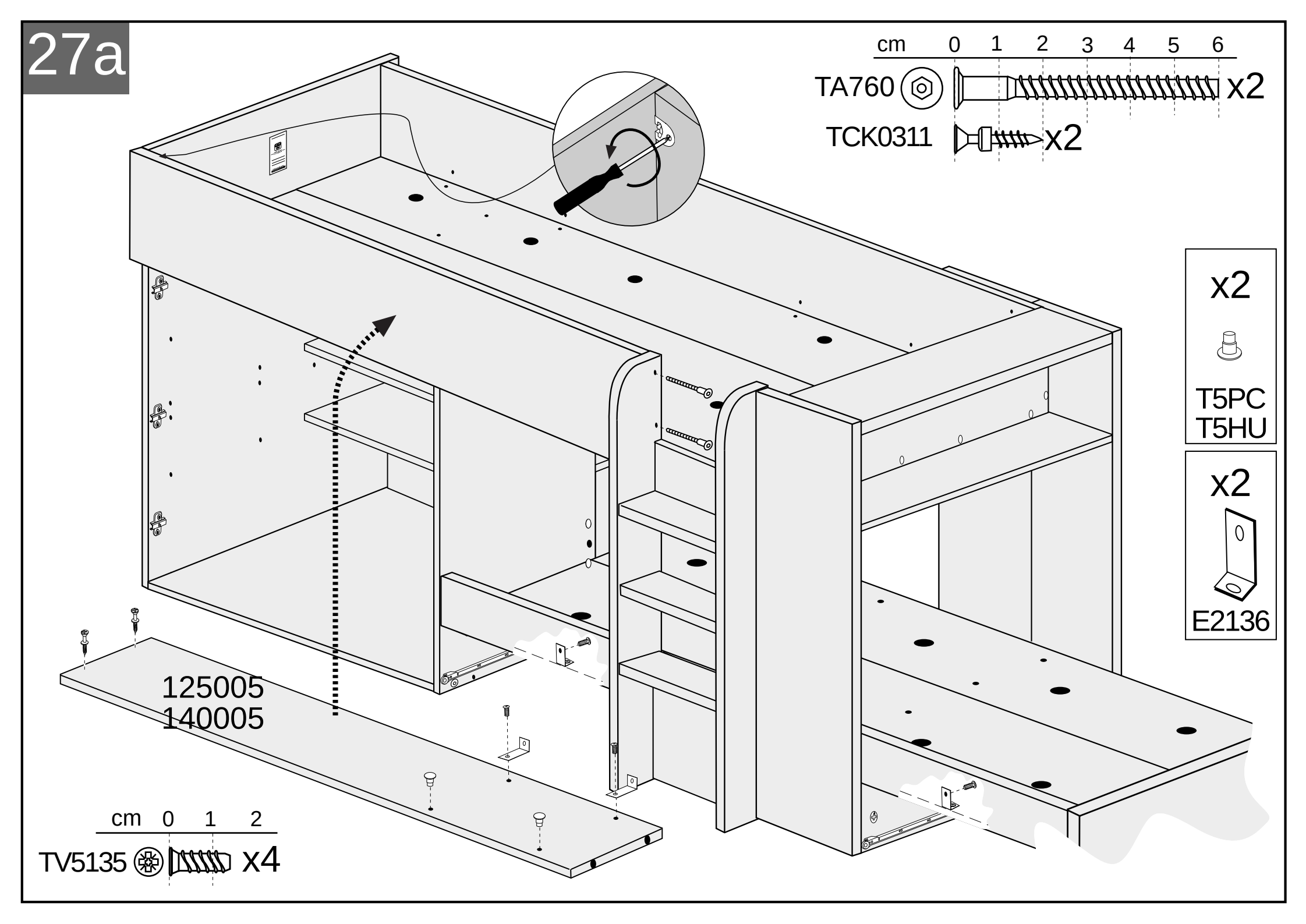
cm 0 1 2 3 4 5 6
TA760 x2
TCK0311 x2
x2
T5PC
T5HU
x2
E2136
125005
140005
cm 0 1 2
TV5135 x4

28a

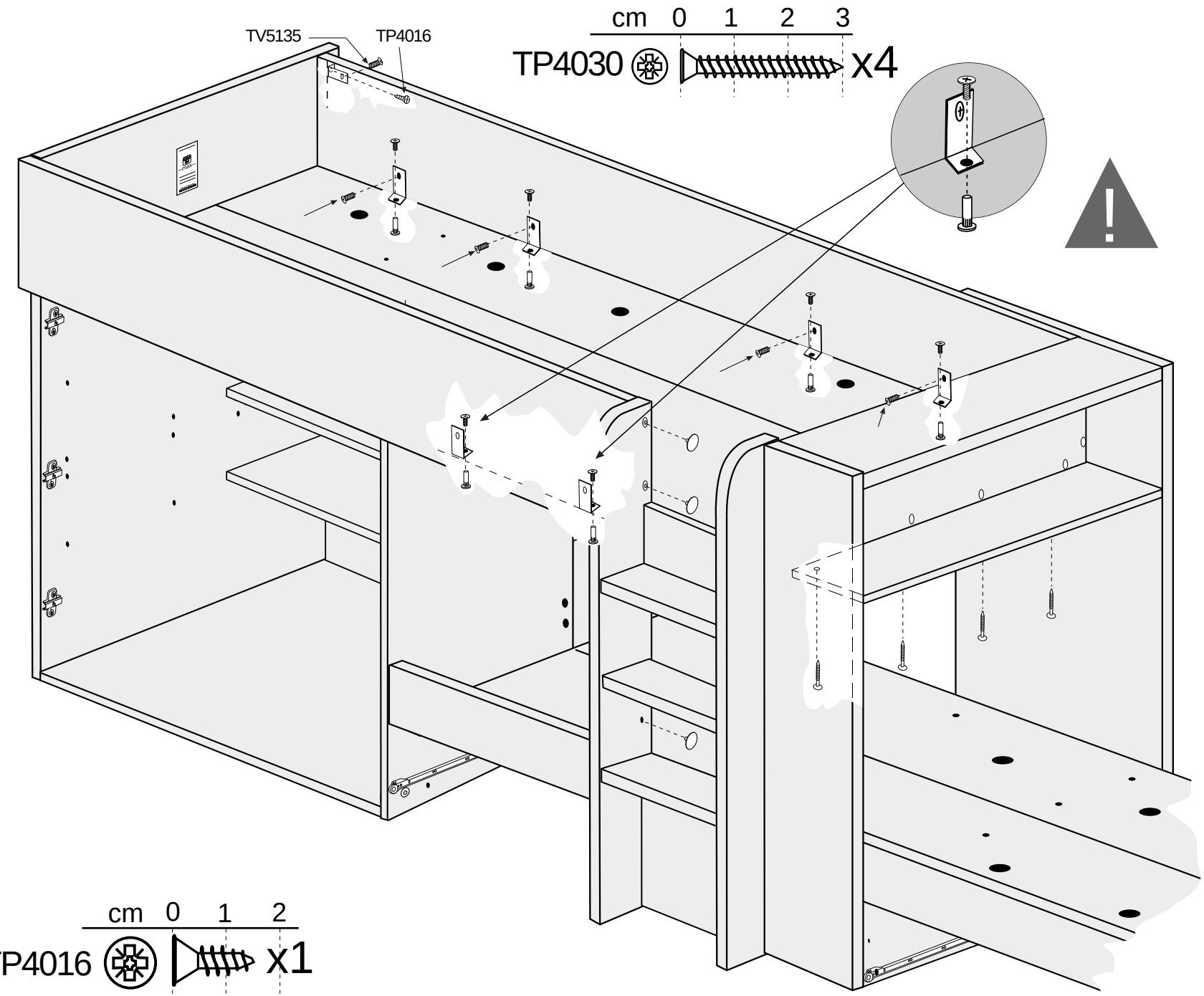

x5

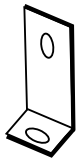

E2136

x6

UTM4

x6

TUM4

x1

T8PC
T8HU

x2

TA4PC
TA4HU

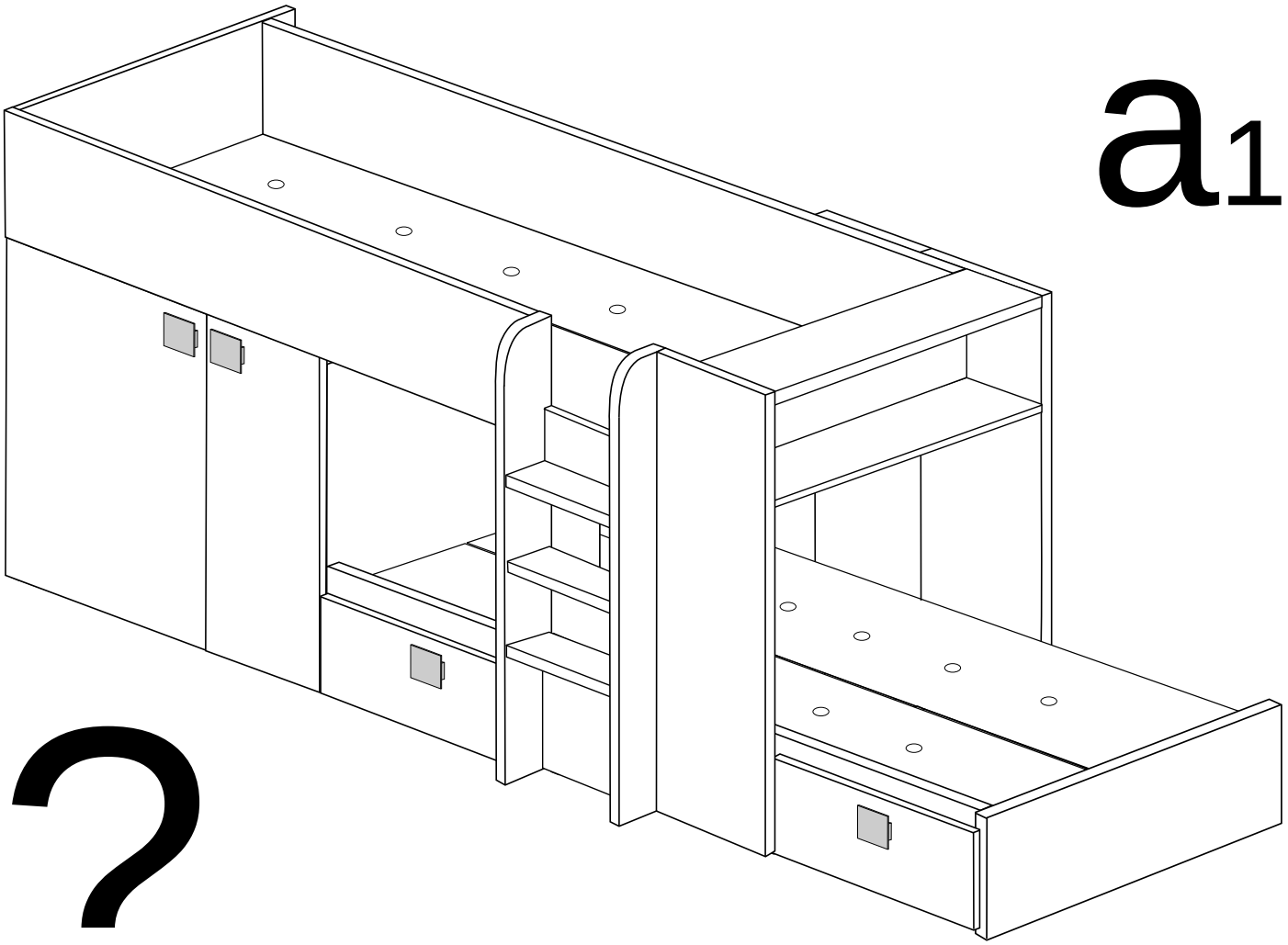

a_1

?

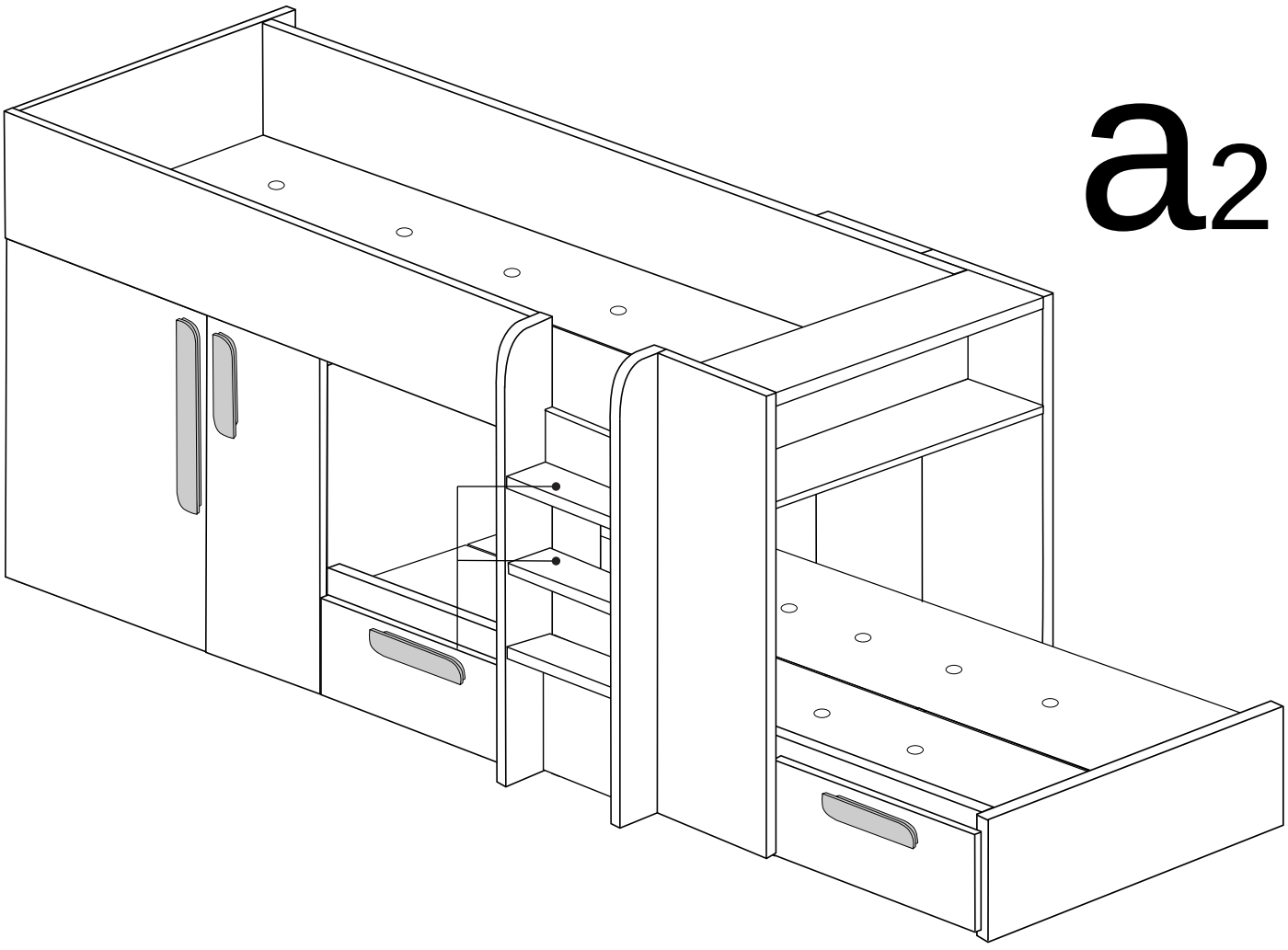

a_2

29a1

cm 0 1 2

TP3515 x12

112031

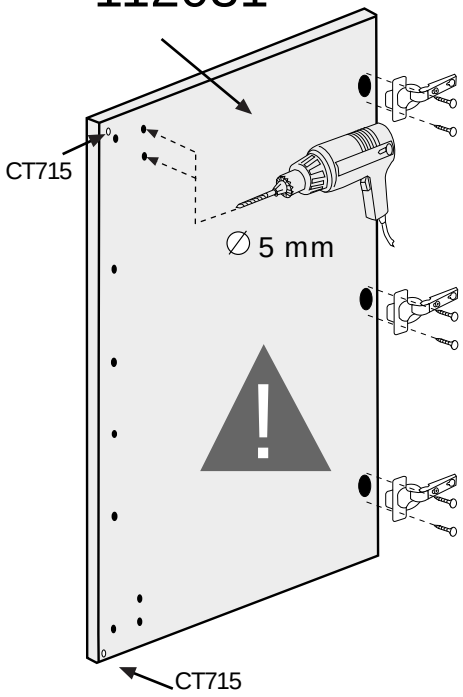

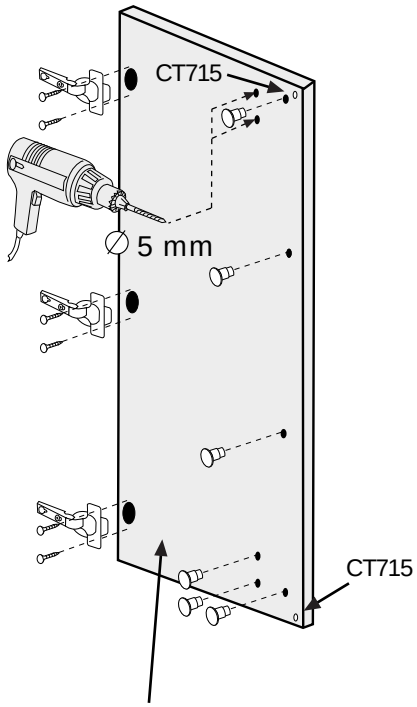

125013
125113
125213
125313
125413
125513
125613

T5AH
Azul ahumado / Smokey Blue / Bleu fumé

T5AZ
Amarillo Azafrán / Yellow Saffron / Jaune safran

T5RA
Rose Antique / Antique Pink

T5VM
Verde manzana / Apple Green / Vert Pomme

T5AL
Aluminio / Aluminum / Aluminium

T5PC
Cascina

T5R
Rosa / Pink / Rose

x6

x1

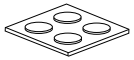

CT715

x6

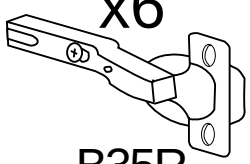

B35R

30a1

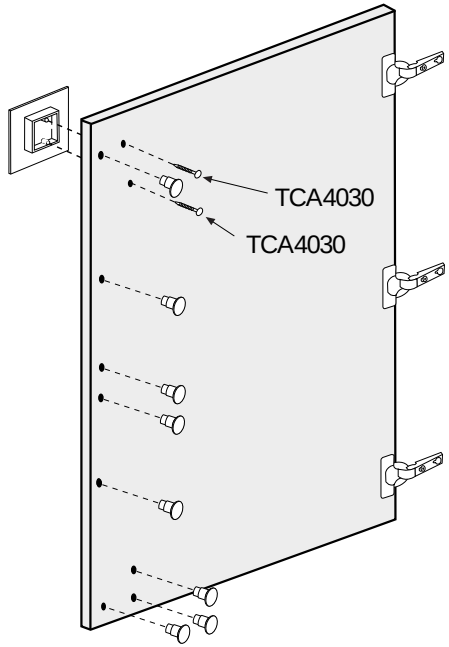

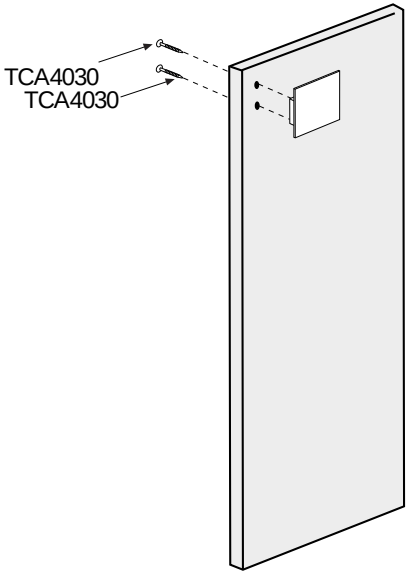

x2

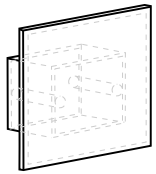

x4

PB8686

x8

T5BL

31a1

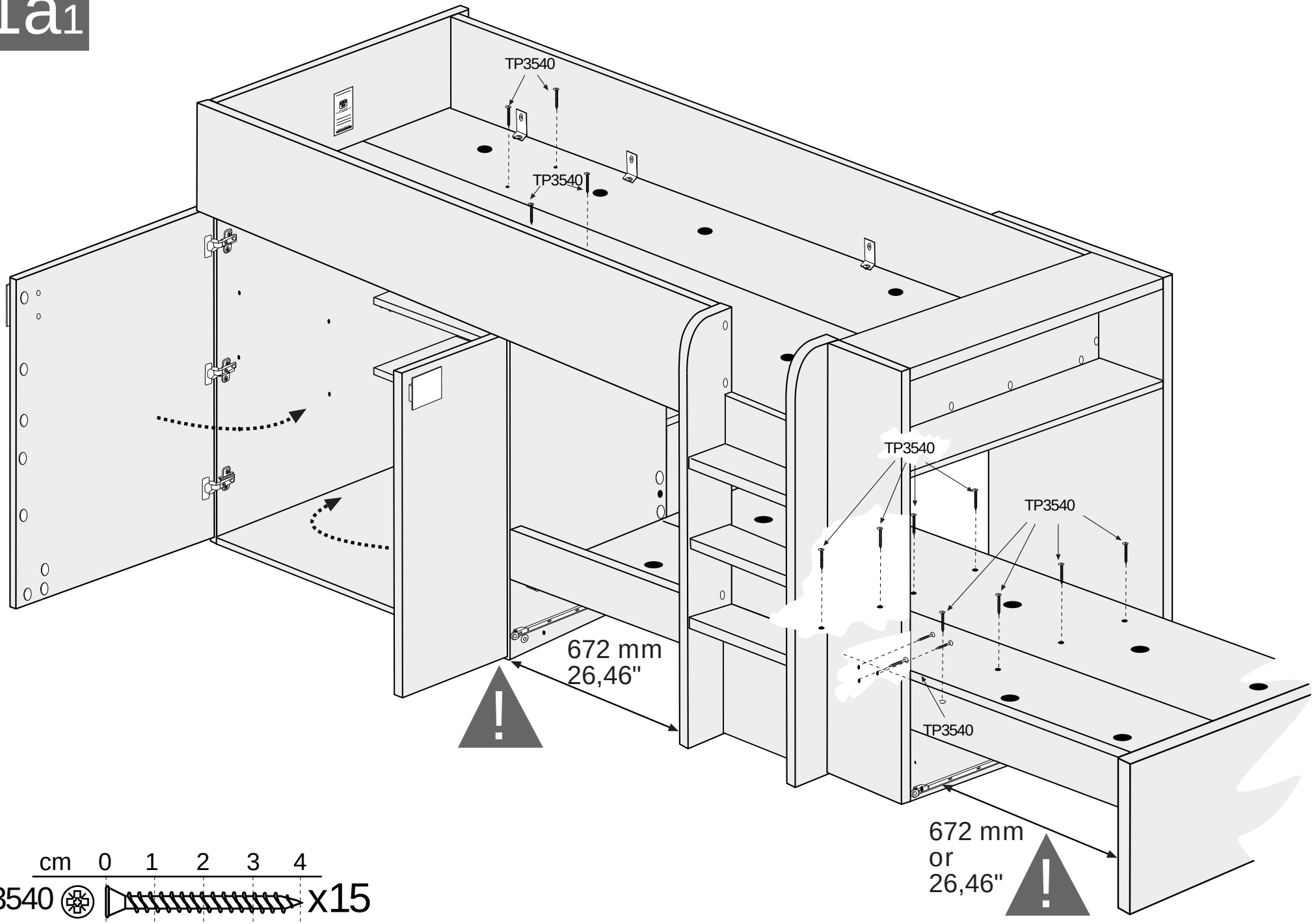
TP3540
TP3540
TP3540
TP3540
TP3540
672 mm
26,46"
672 mm
or
26,46"
cm 0 1 2 3 4
TP3540 x15

32a1

cm 0 1 2

TP3515 x8

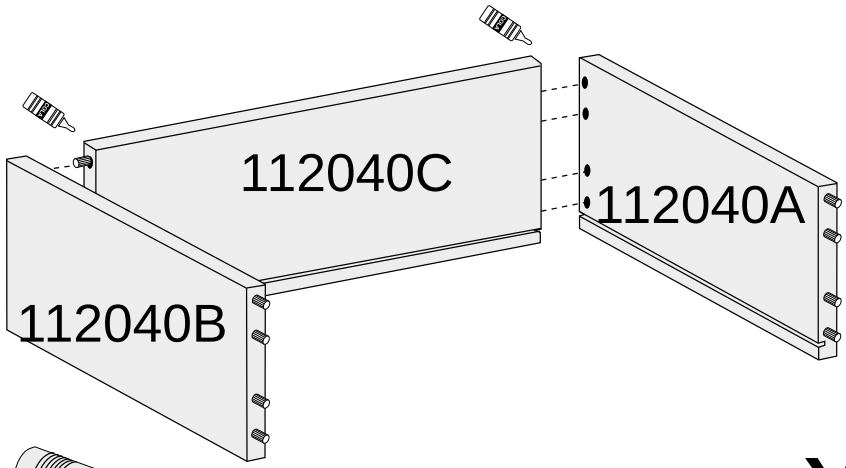

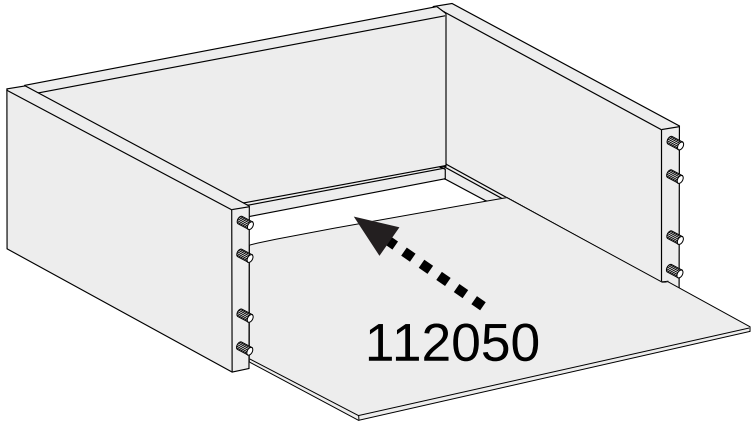

x2

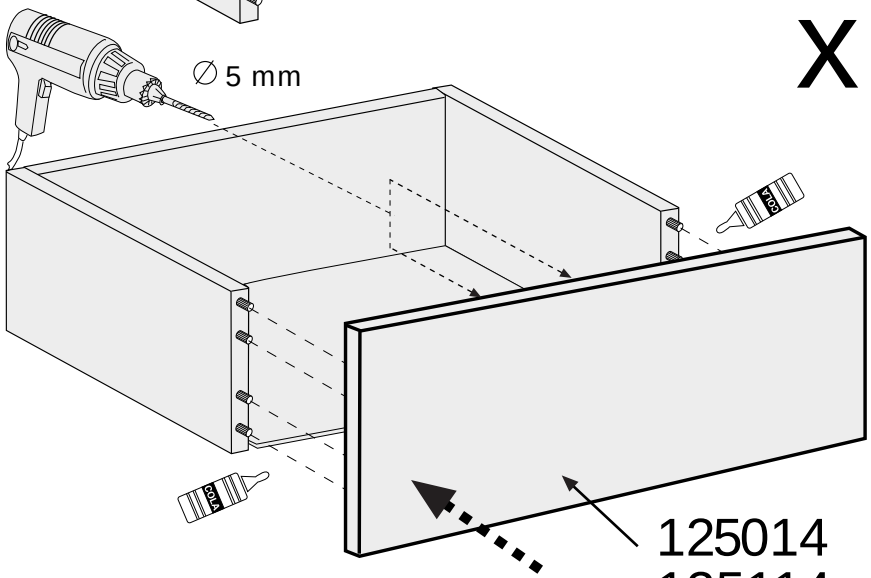

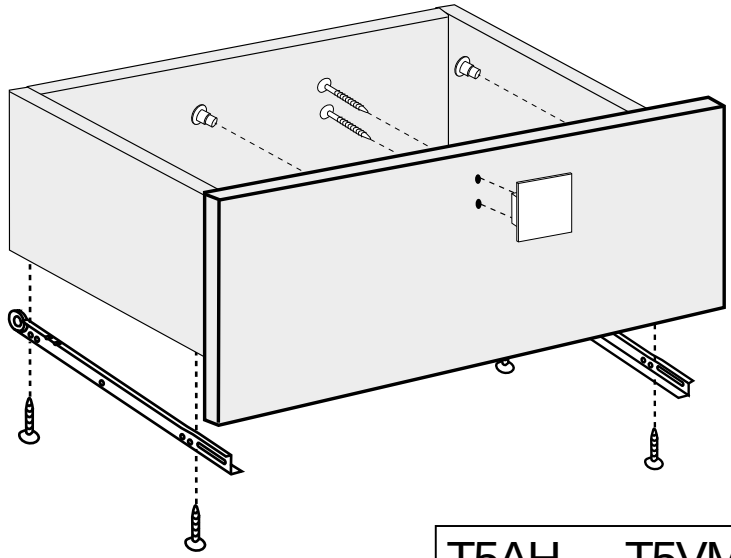

125014
125114
125214
125314
125414
125514
109414

x2

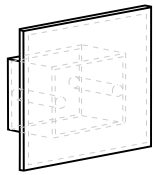

x4

TCA4030

PB8686

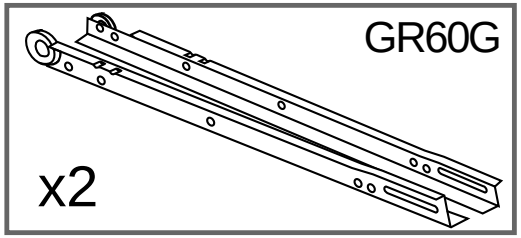

T5AH Azul ahumado / Smokey Blue / Bleu fumé	T5VM Verde manzana / Apple Green / Vert Pomme	x4
T5AZ Amarillo Azafrán / Yellow Saffron / Jaune safran	T5AL Aluminio / Aluminum / Aluminium	
T5RA Rose Antique / Antique Pink	T5BL Blanco / White / Blanc	
	T5R Rosa / Pink / Rose	

33a1

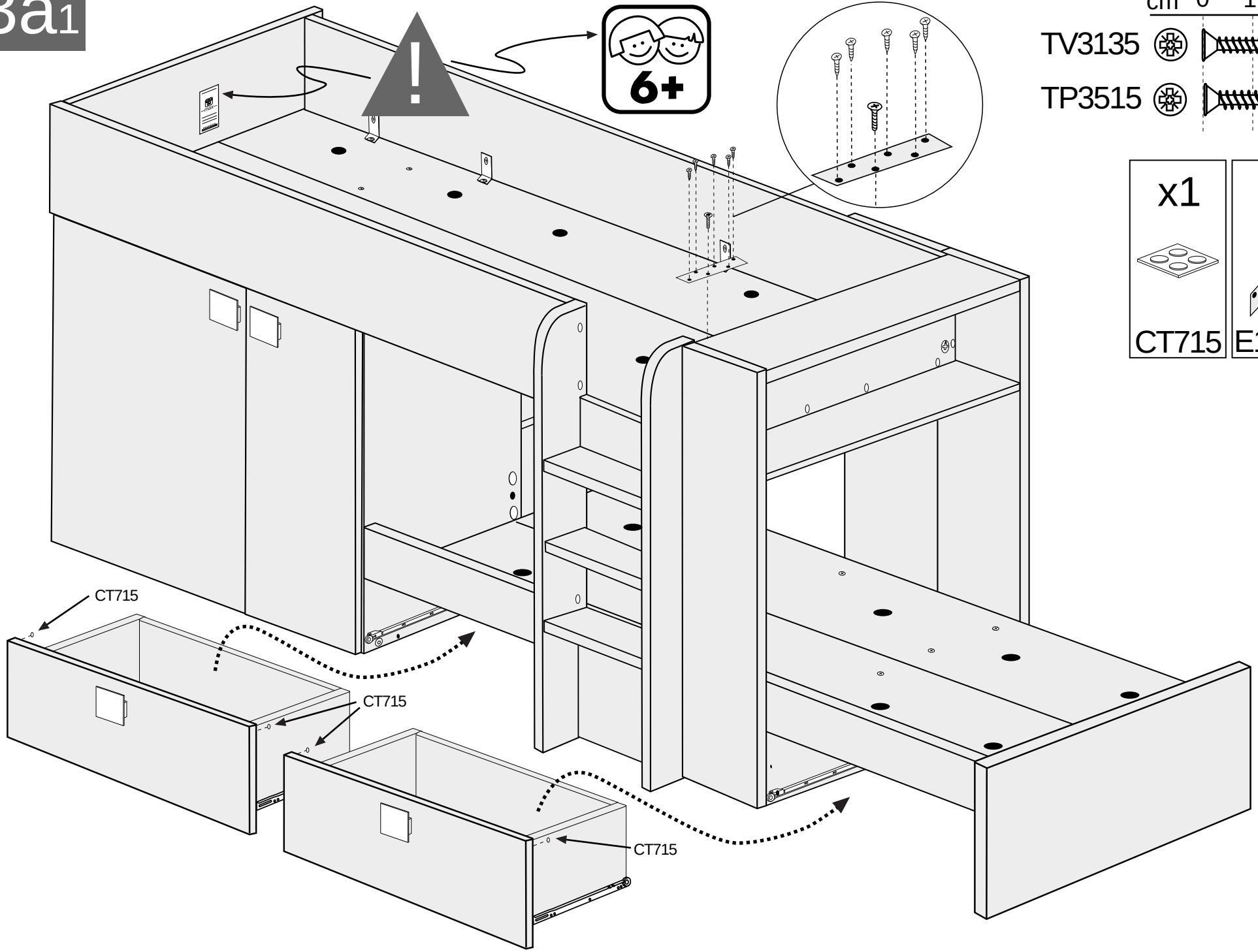

cm 0 1 2

TV3135 x1

TP3515 x5

x1	x1
CT715	E12020

34a1

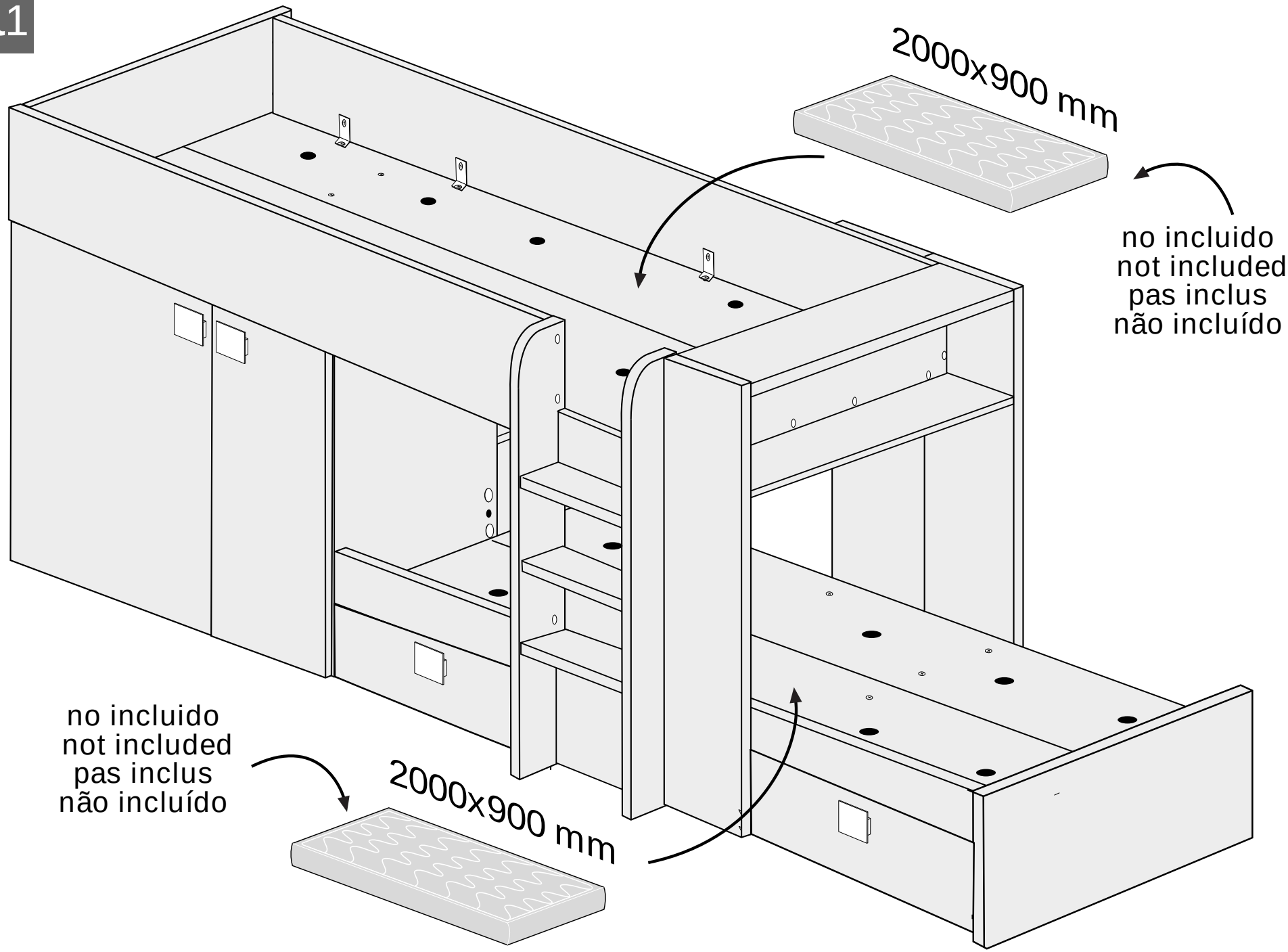
2000x900 mm
no incluido
not included
pas inclus
não incluído
no incluido
not included
pas inclus
não incluído
2000x900 mm

29a2

112031

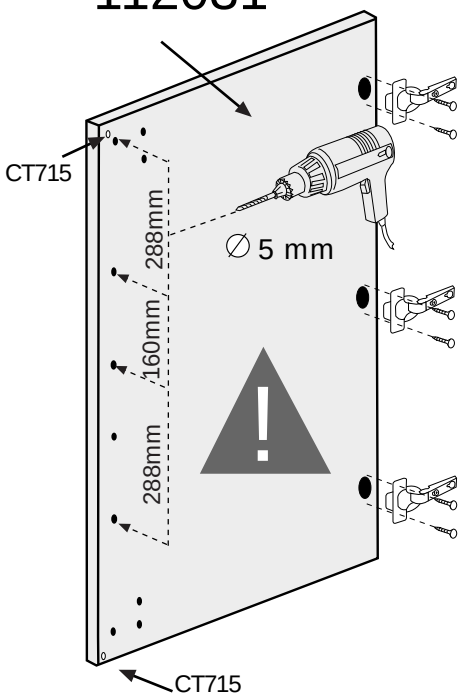

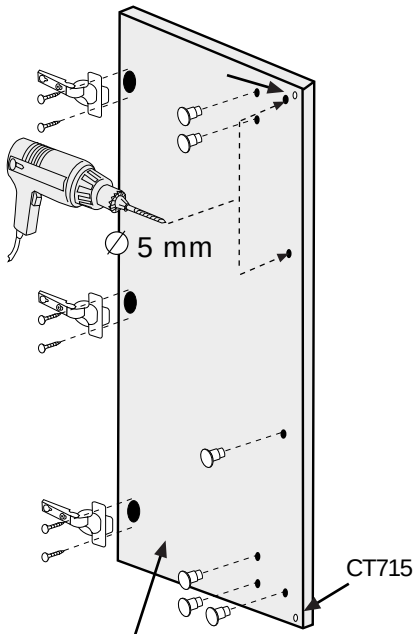

125013
125213
125613
140032

x6

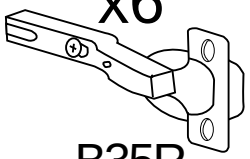

B35R

T5AH
Azul ahumado / Smokey Blue / Bleu fumé
T5RA
Rose Antique / Antique Pink
T5PC
Cascina
T5HU
Hueso / Bone grey
Os gris

x6

x1

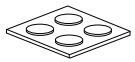

CT715

cm 0 1 2

TP3515 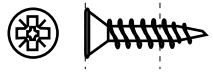 x12

30a2

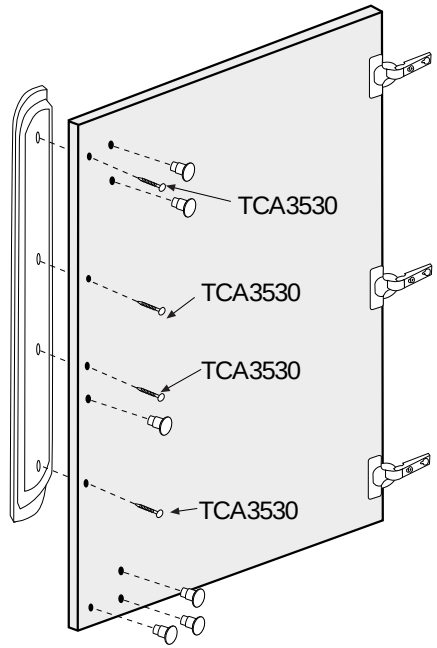

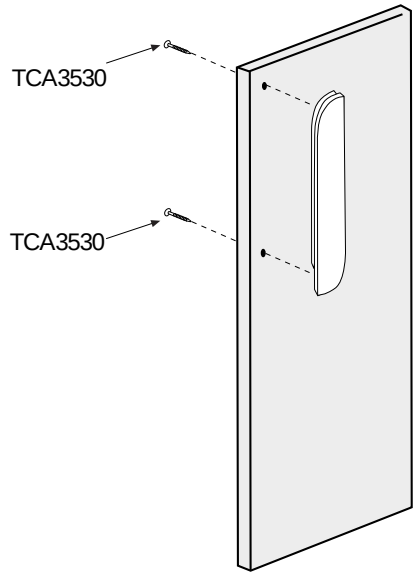

x1

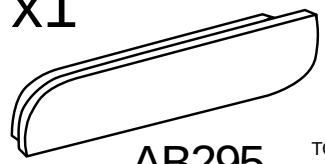

AB295

x1

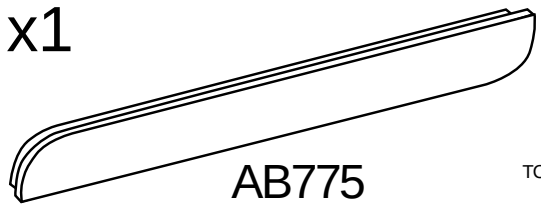

AB775

x6

T5BL

31a2

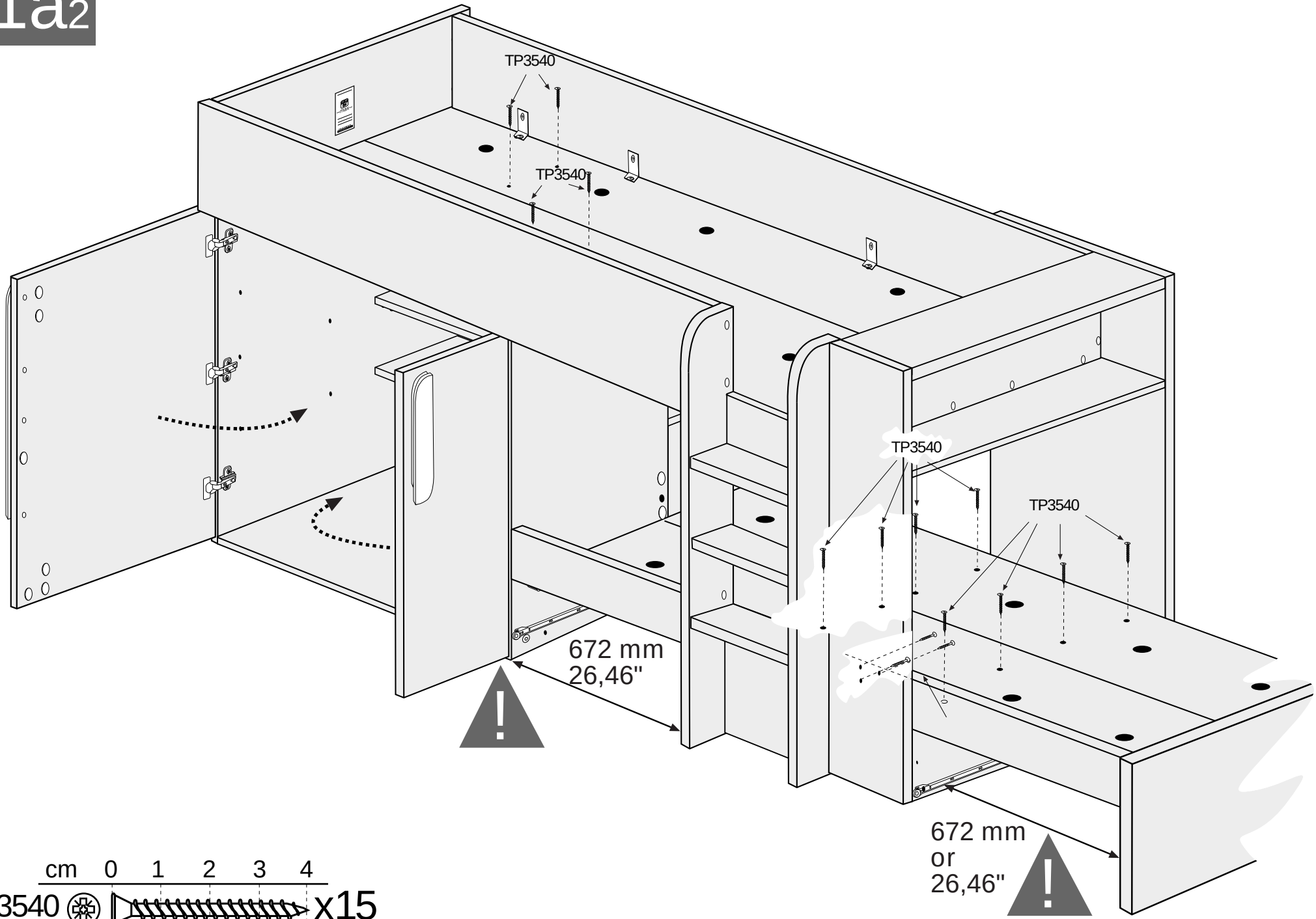
TP3540
TP3540
TP3540
TP3540
672 mm
26,46"
672 mm
or
26,46"
!
!

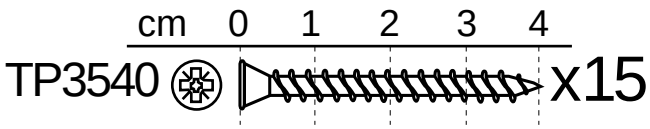
cm 0 1 2 3 4
TP3540
x15

32a2

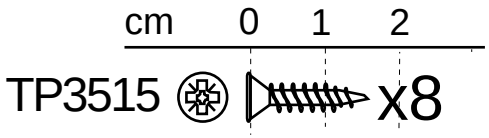

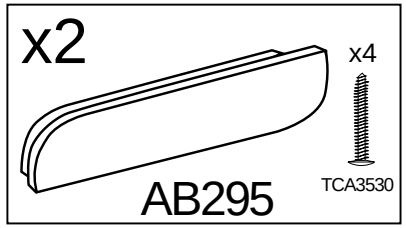

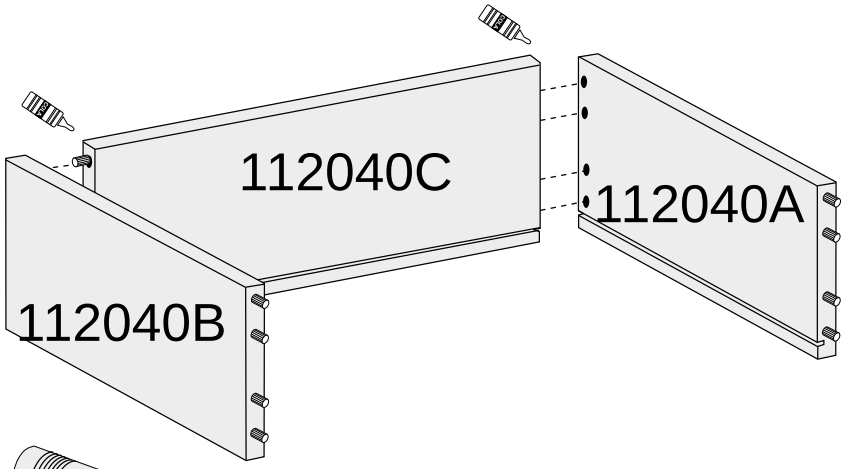

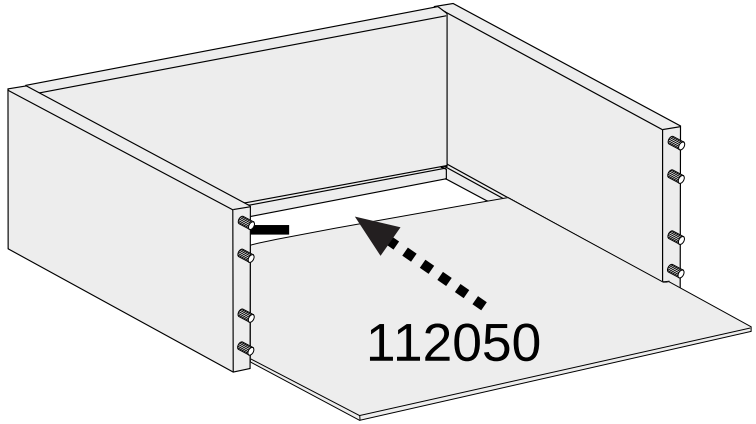

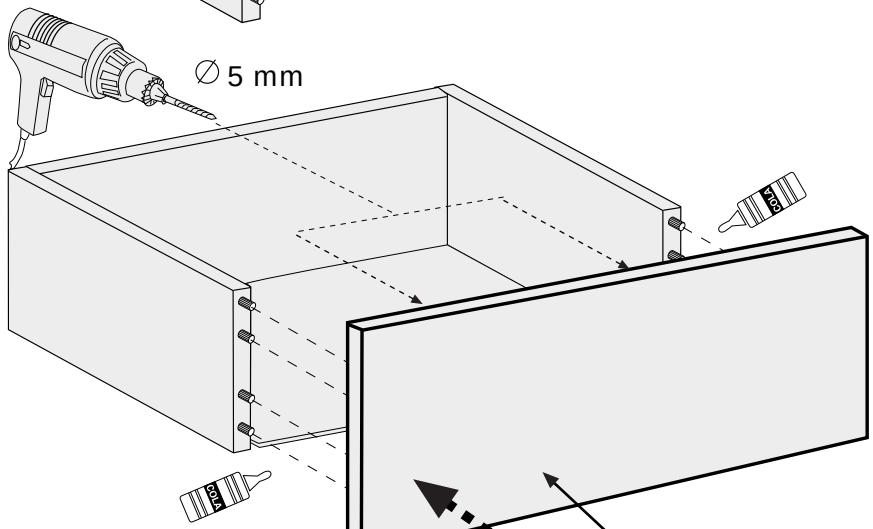

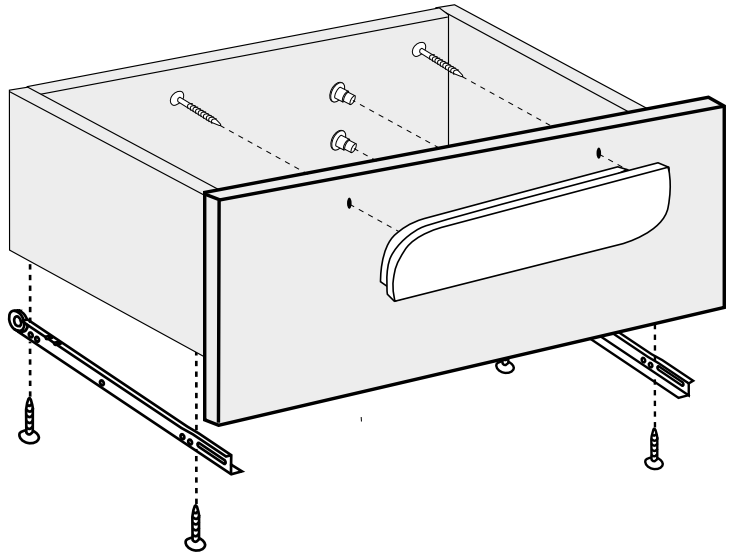

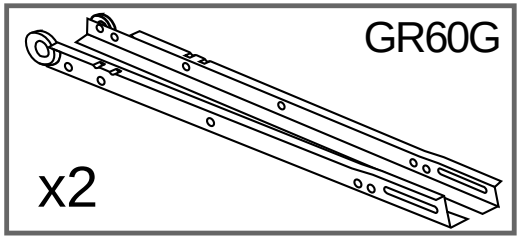

T5AH
Azul ahumado / Smokey Blue / Bleu fumé

T5RA
Rose Antique / Antique Pink

T5BL
Blanco / White / Blanc

x4

33a2

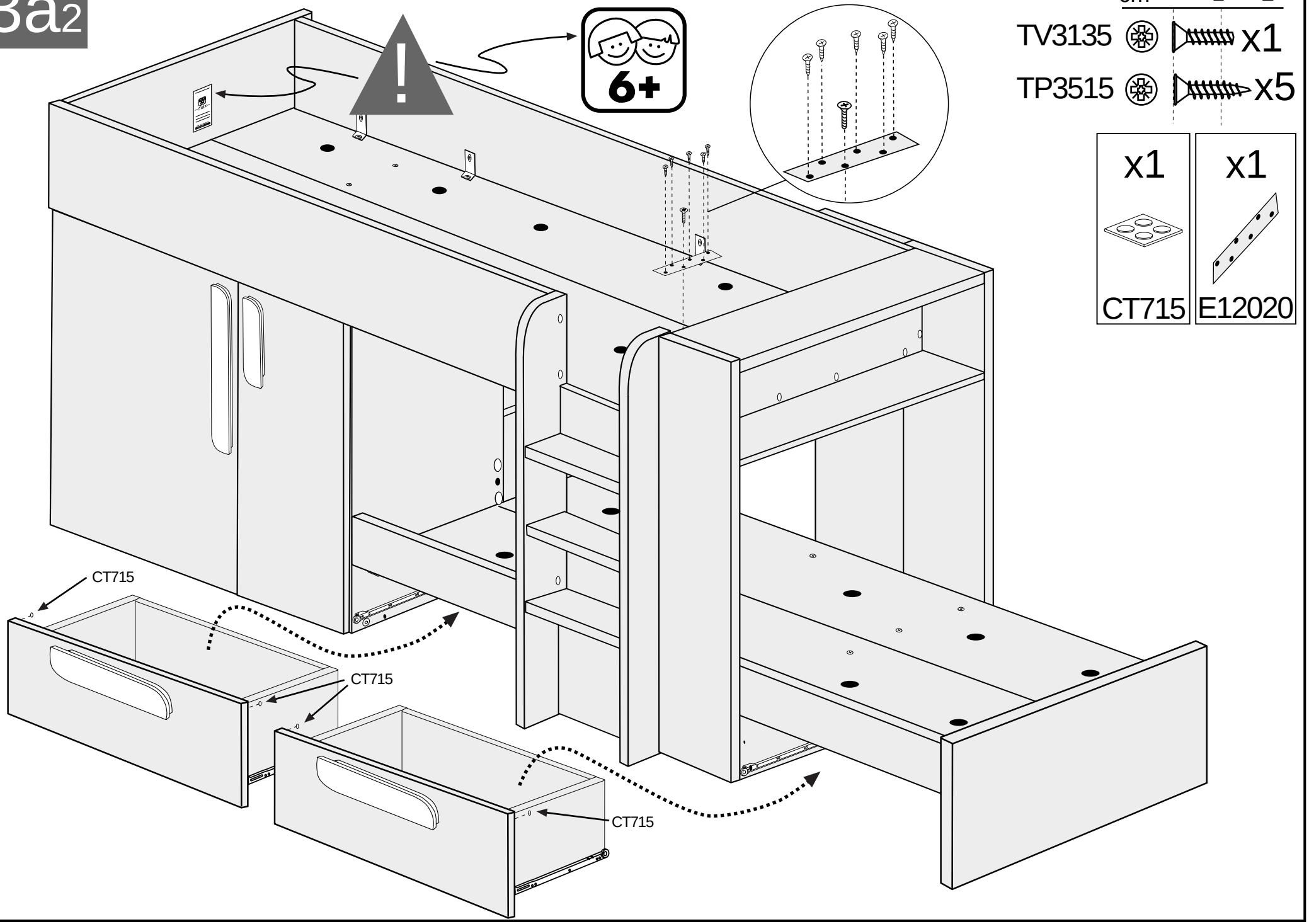
6+
cm 0 1 2
TV3135 x1
TP3515 x5
x1
CT715
x1
E12020
CT715
CT715
CT715

34a2

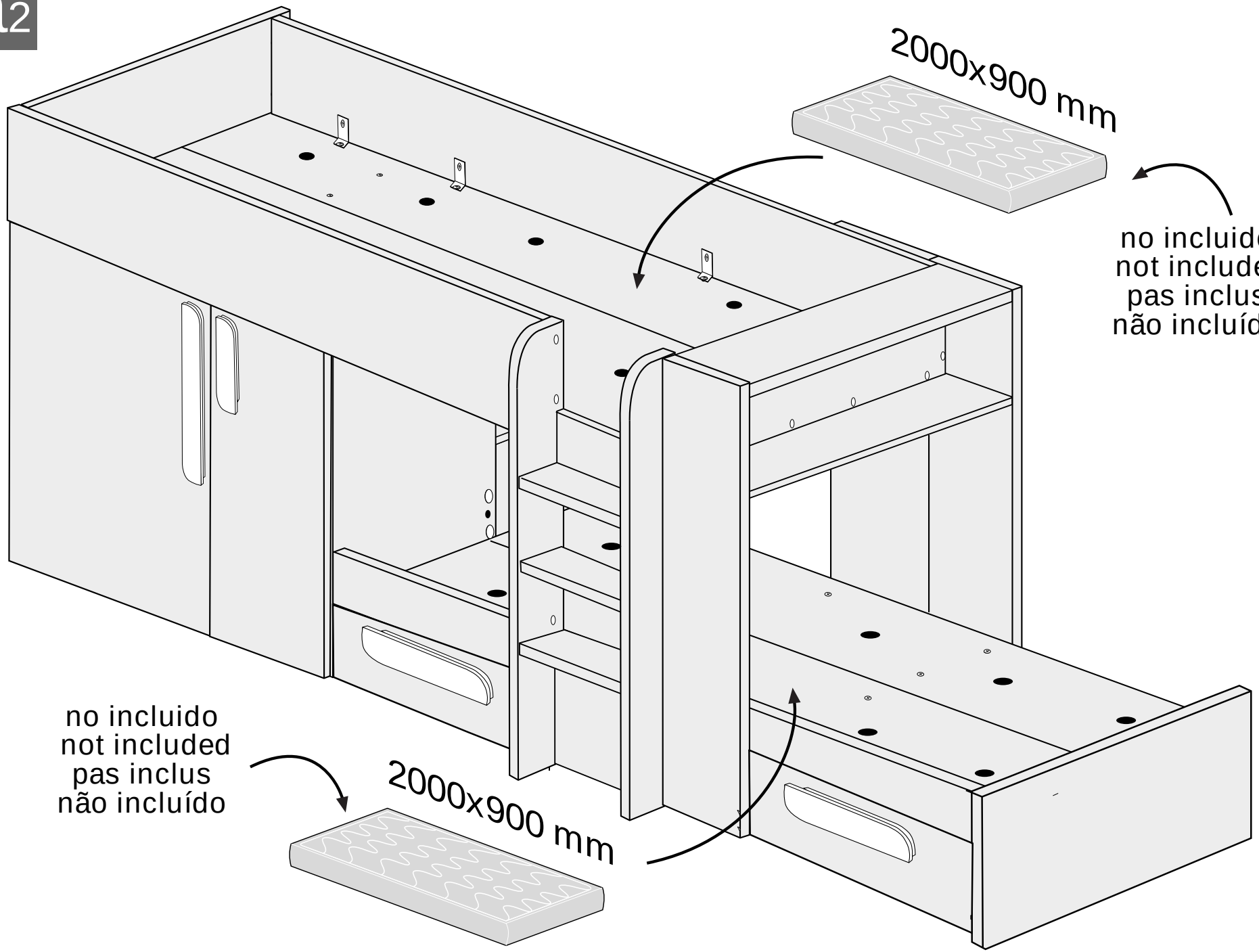
2000x900 mm
no incluido
not included
pas inclus
não incluído
no incluido
not included
pas inclus
não incluído
2000x900 mm

1b

x5

TSM

cm 0 1 2 3

CL830 x4

TCK0311 x12

TV3135 x12

112020

112023

x6

BA35S

x2

SKM16

NO

OK

2b

112027

112024

x12

SKM16

3b

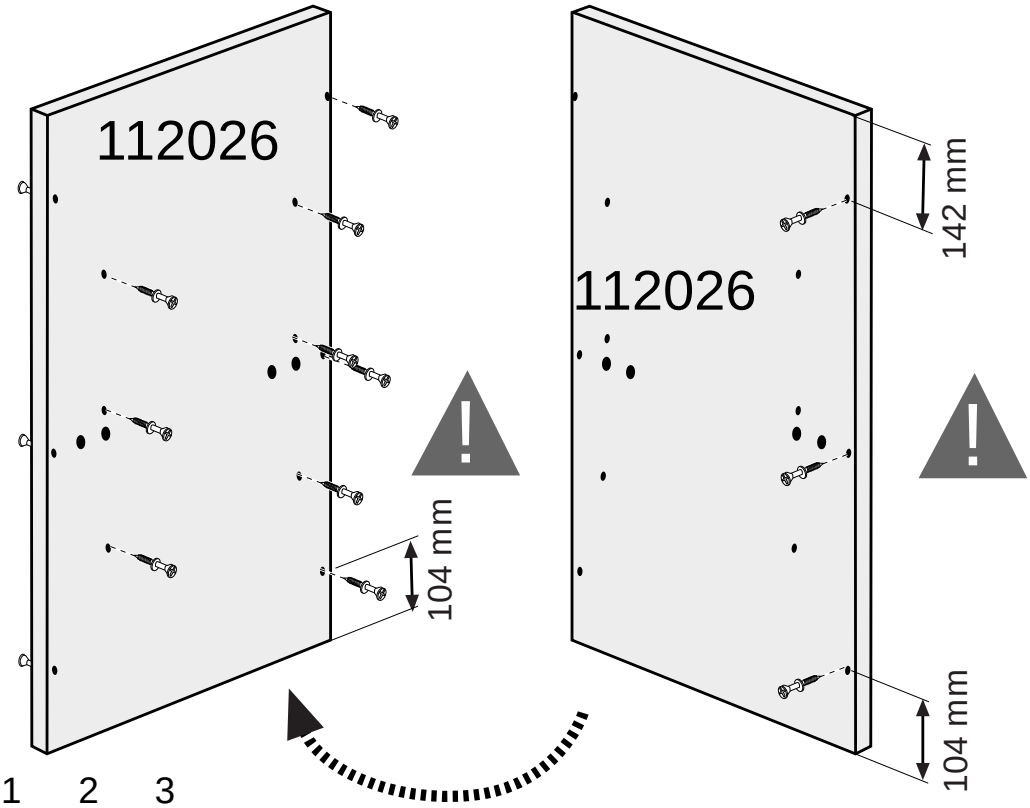

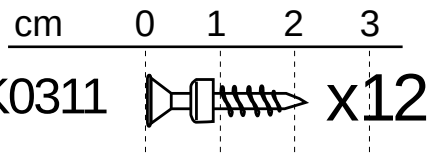

TCK0311 x12

4b

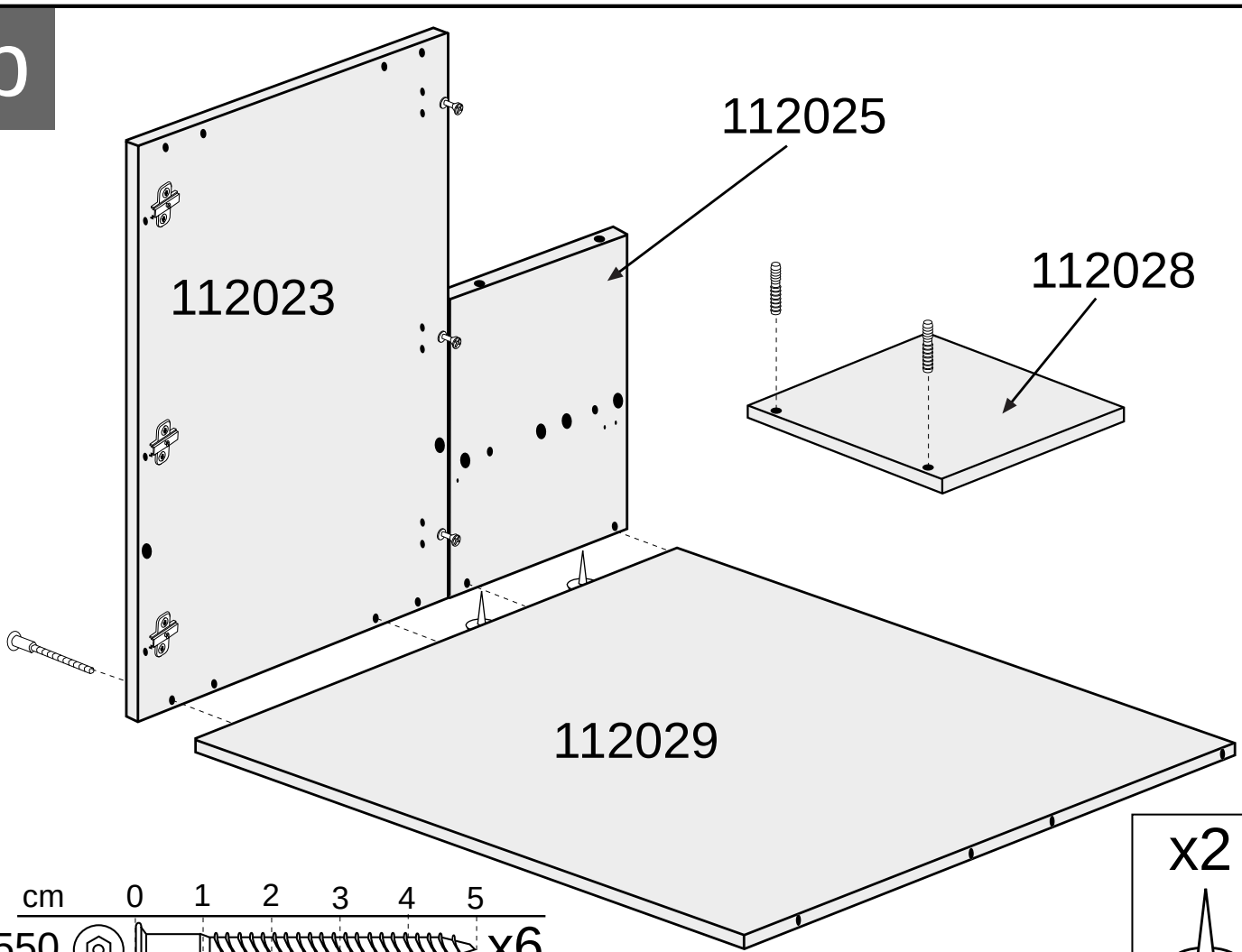

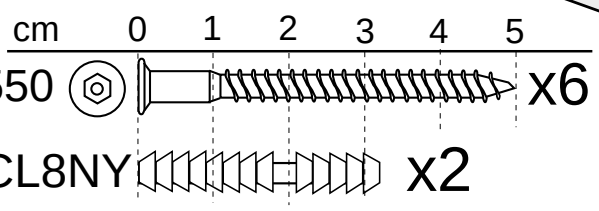

TA550 x6

CL8NY x2

x2

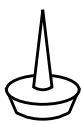

TSM

5b

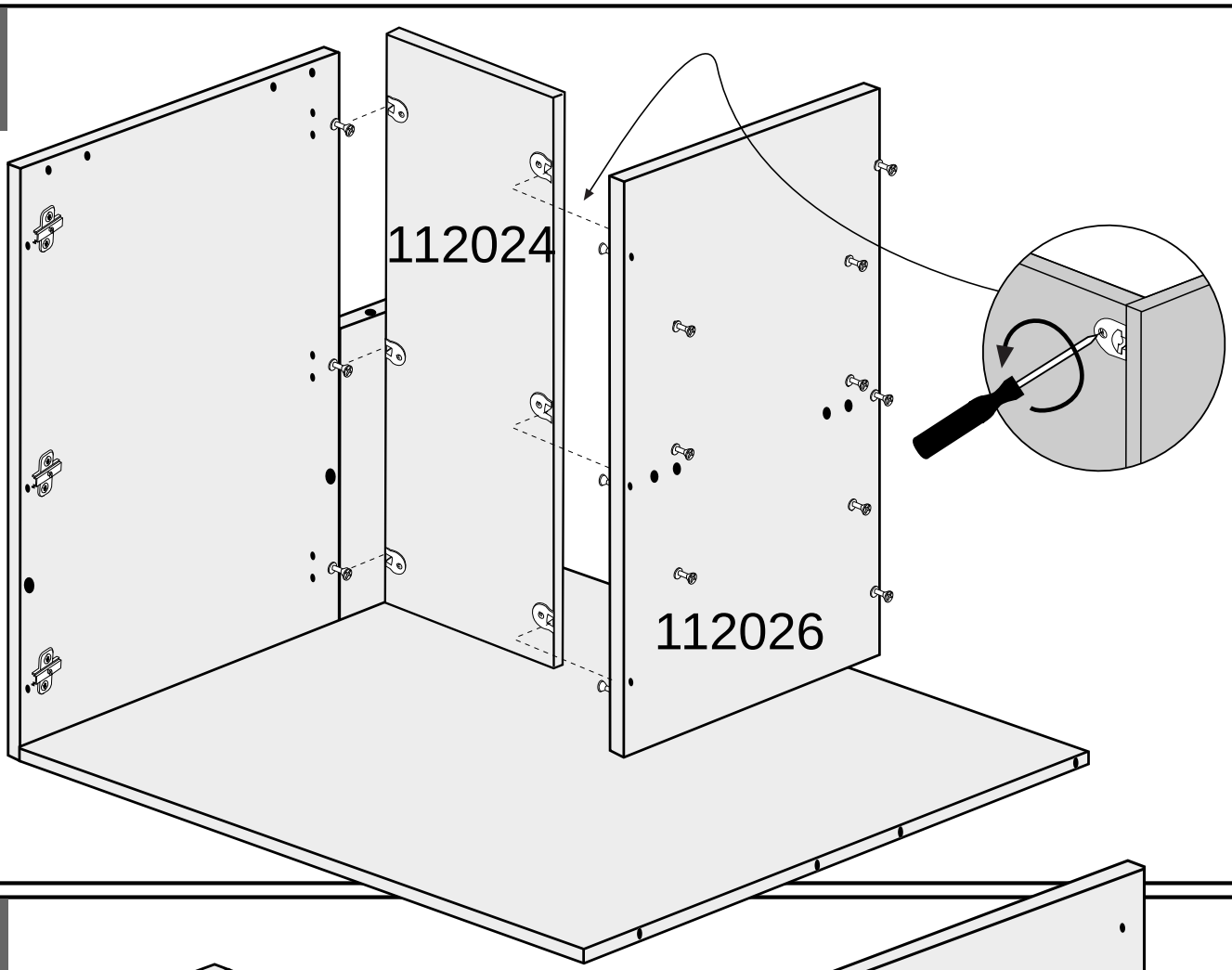

6b

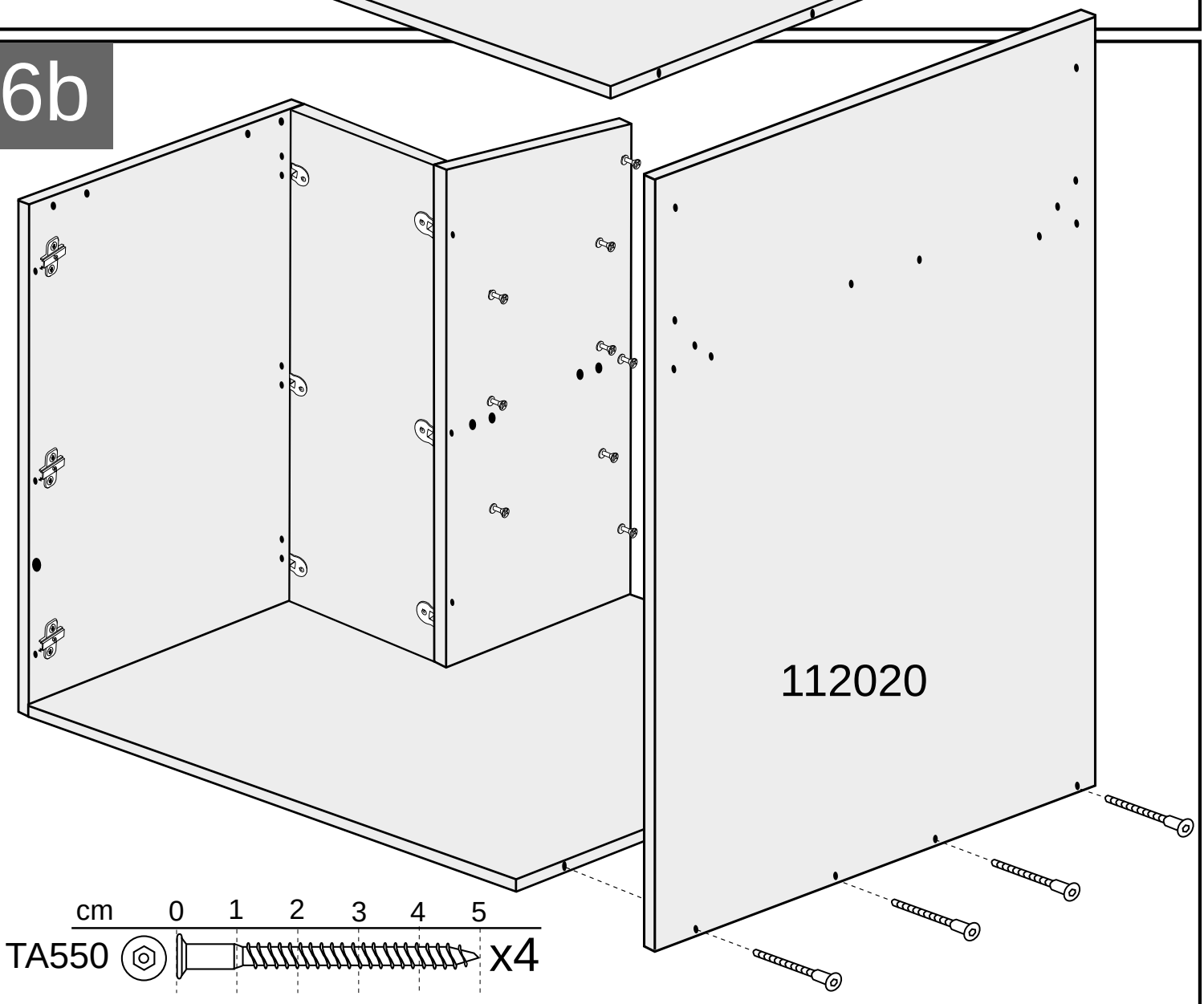

7b

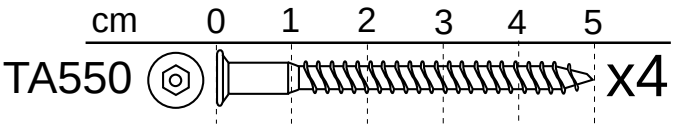

125012
140012

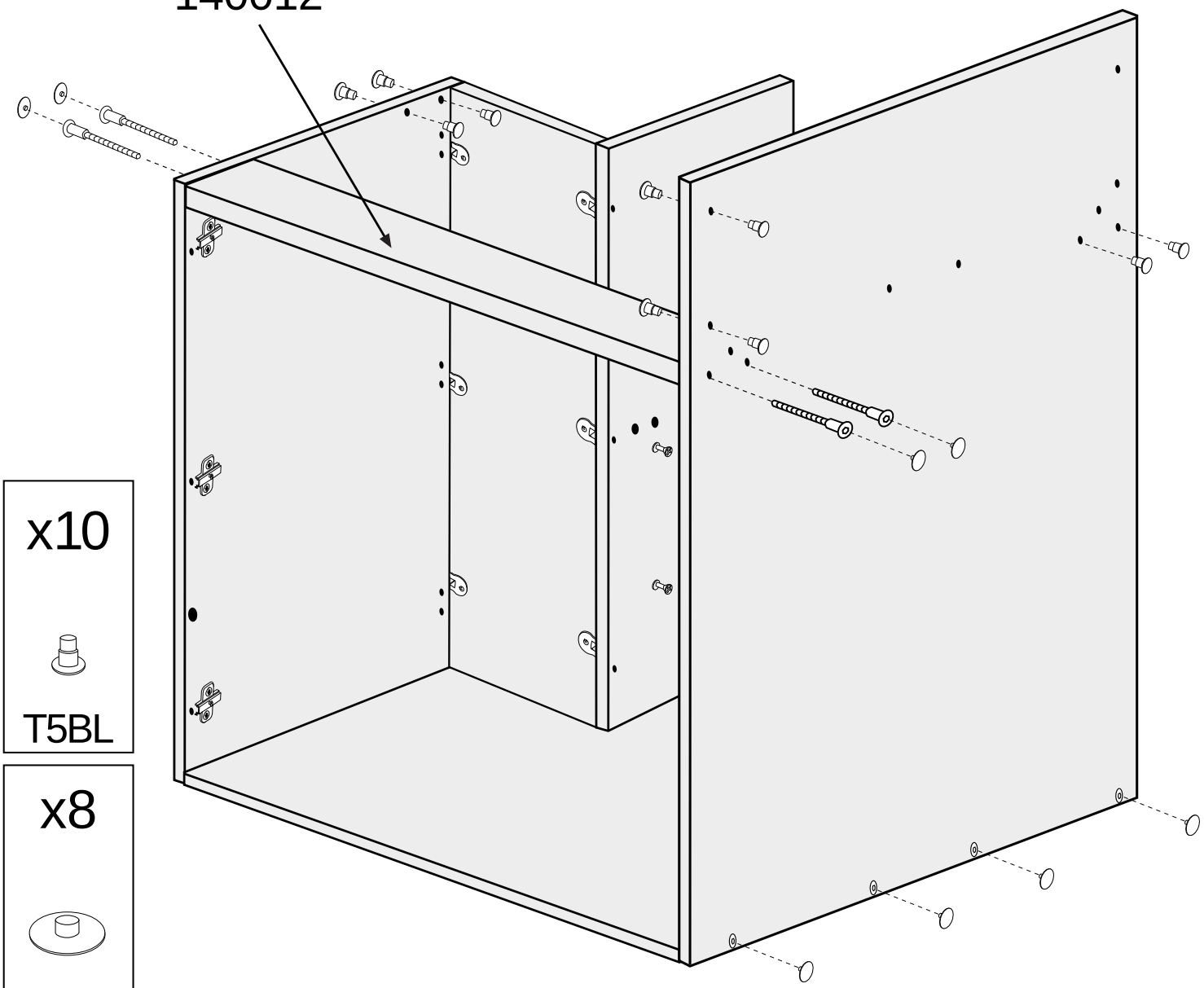

x10

T5BL

x8

TA3BL

8b

x12

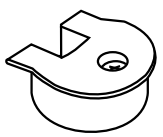

SKM16

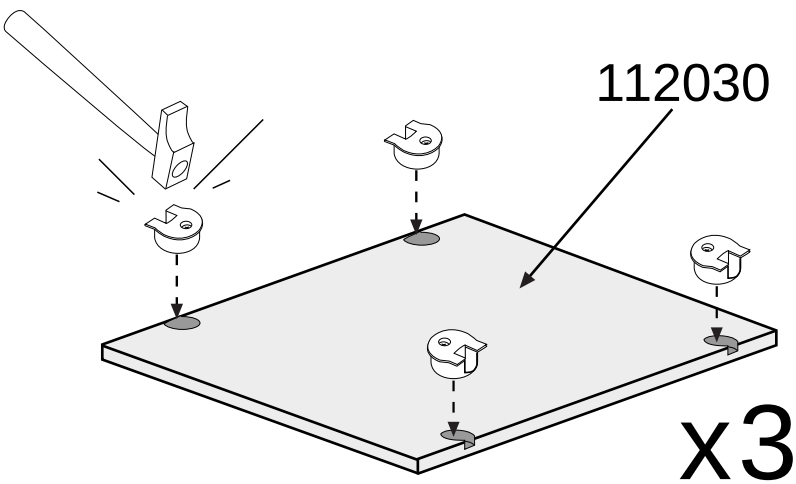

x3

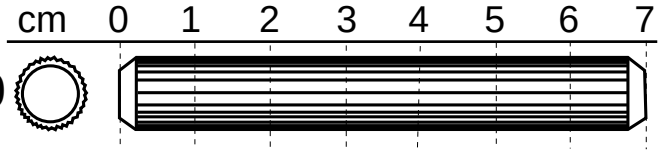

CL1070

x12

125004
140004

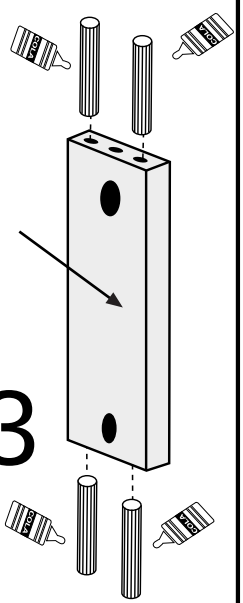

x3

9b

cm 0 1 2 3 4 5

TA550 x2

112027

112028

10b

cm 0 1 2

TP3515 x4

112030

230 mm

23cm

1100 mm

1100 mm

112030

x2

SBO22P

x1

BA2815

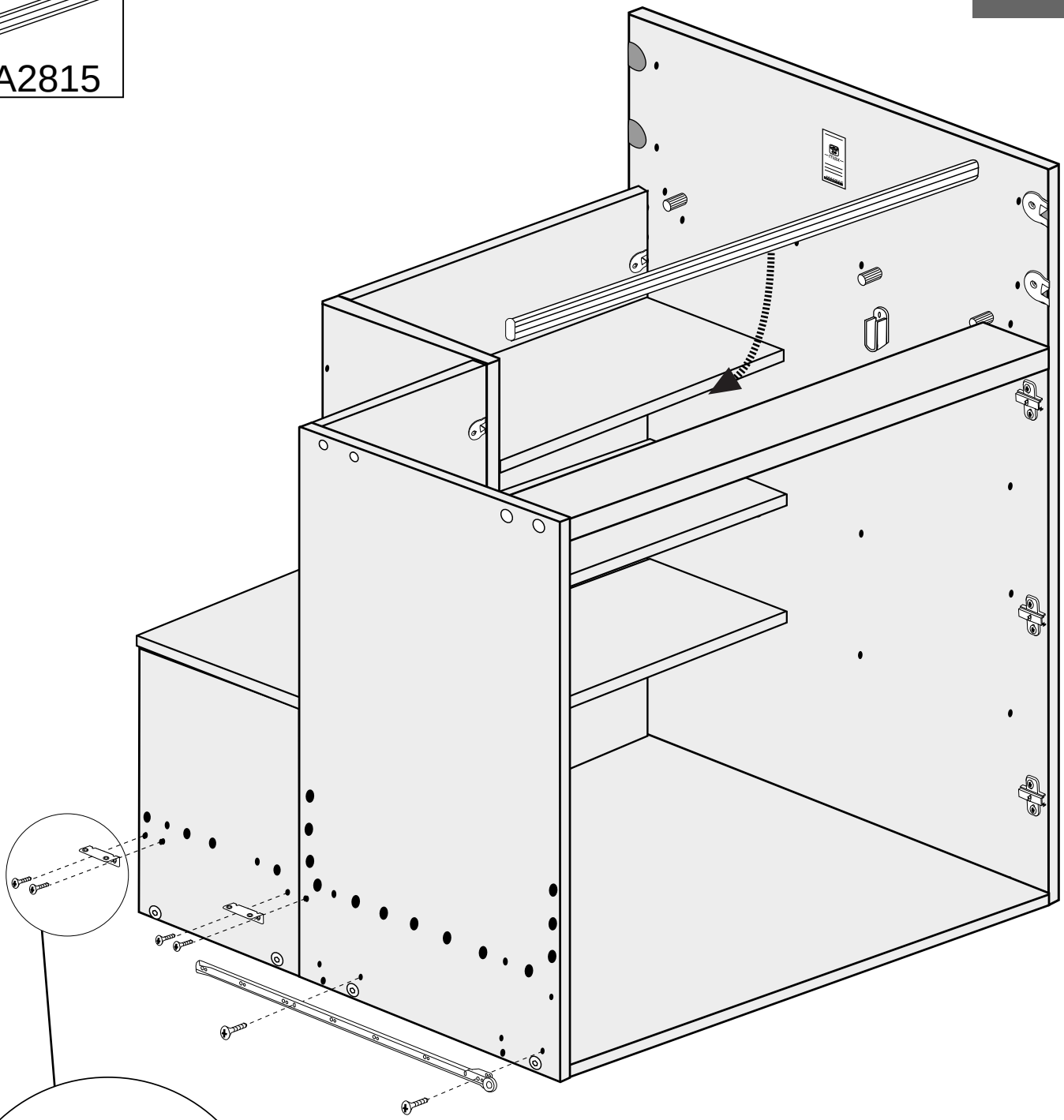

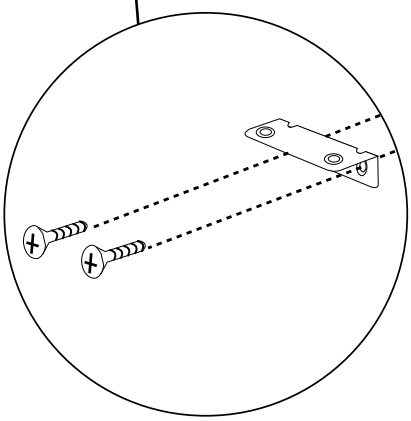

cm 0 1 2

TV3135 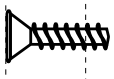 x6

x2

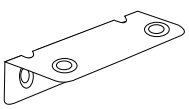

EA2020

352 mm

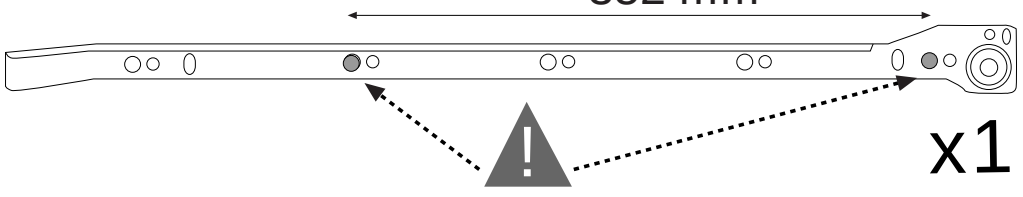

x1

12b

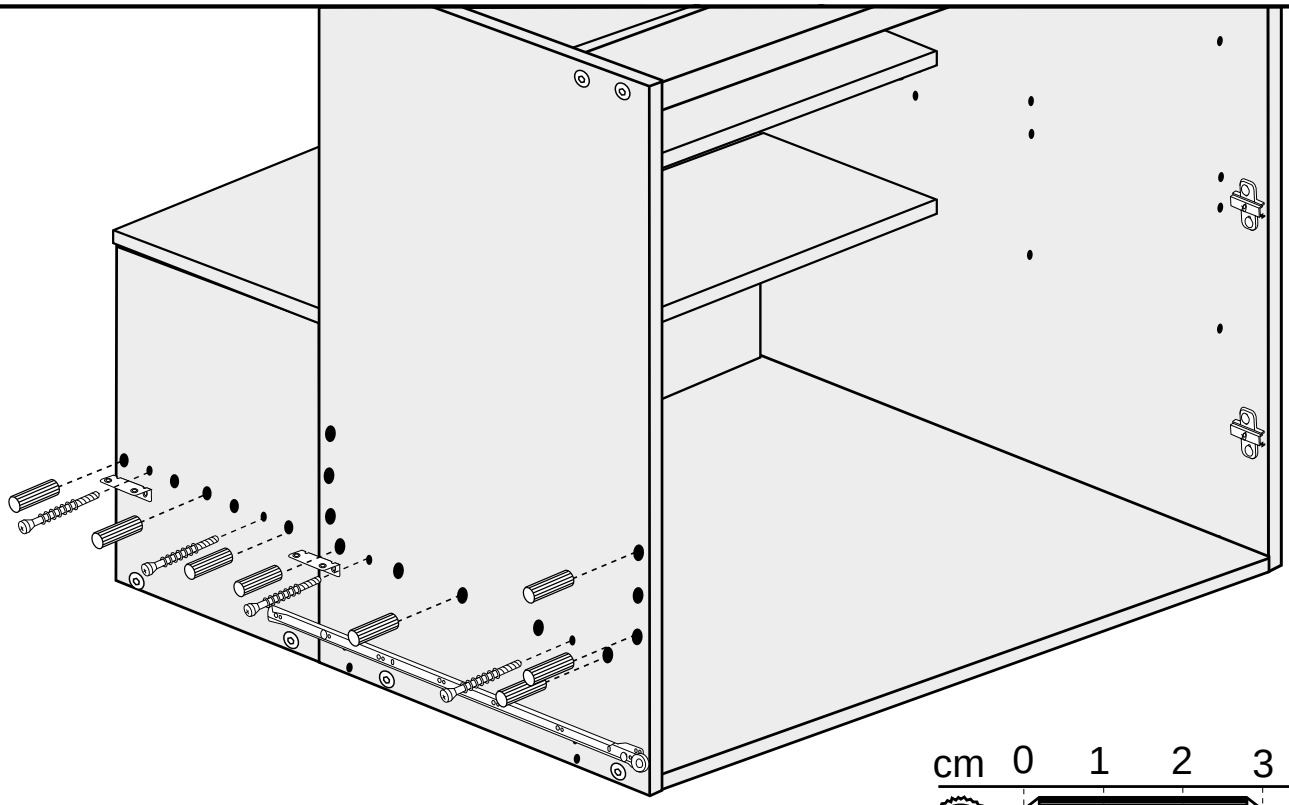

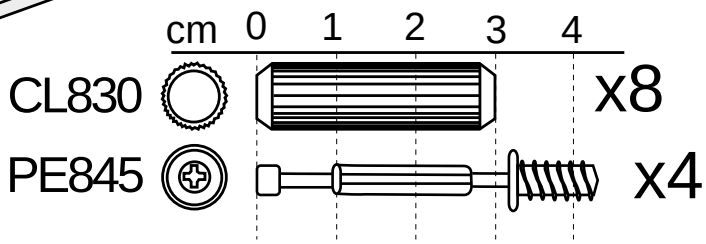

13b

125007
140007

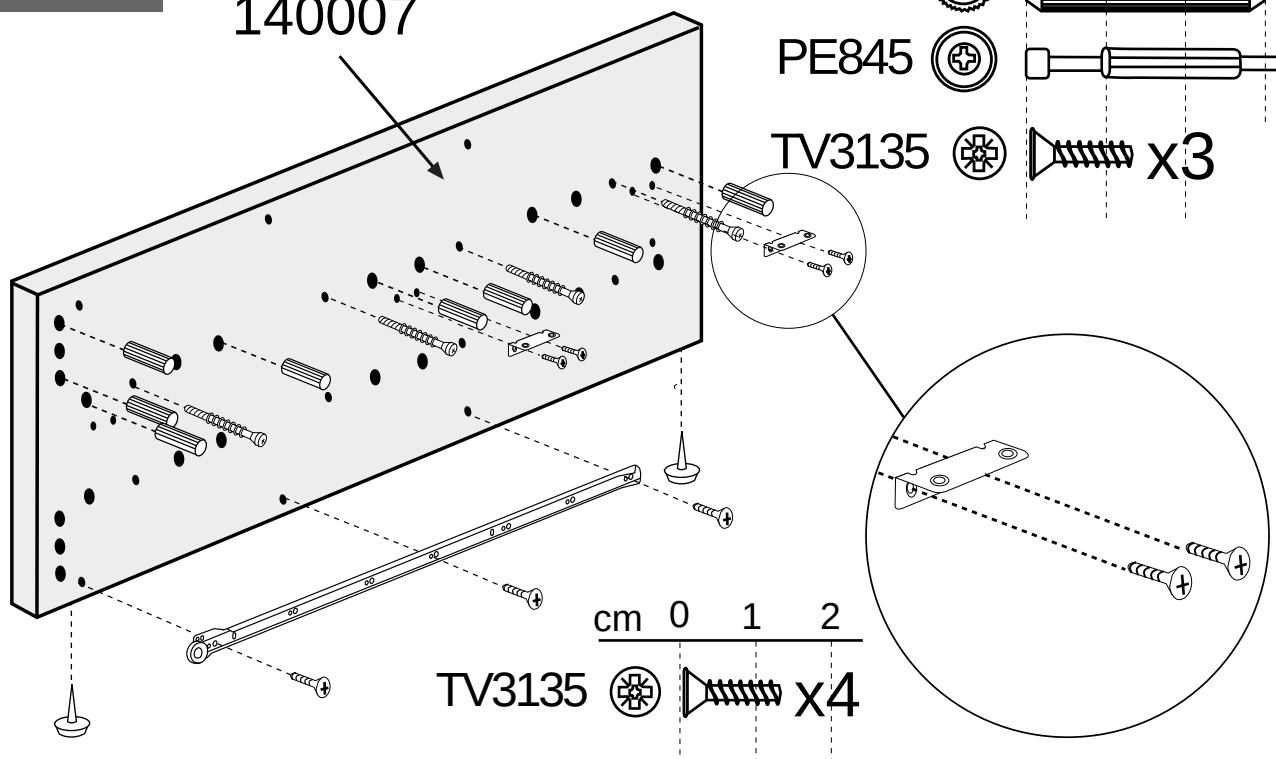

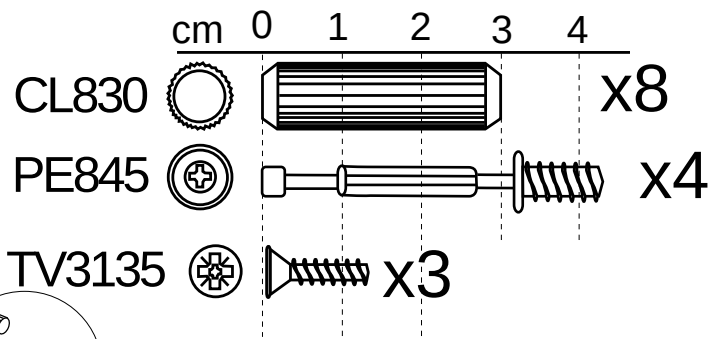

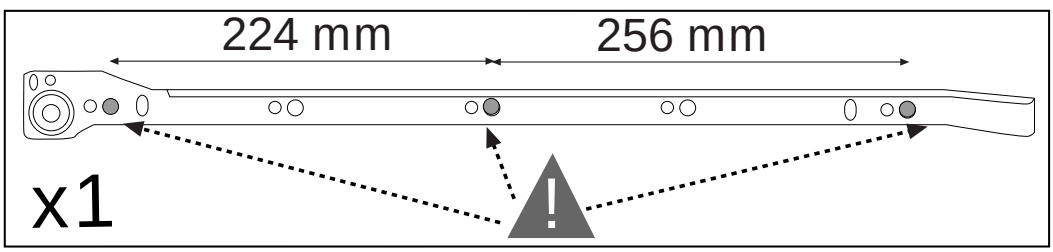

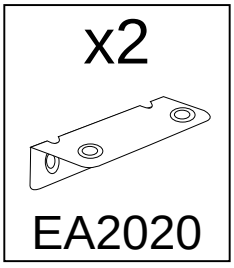

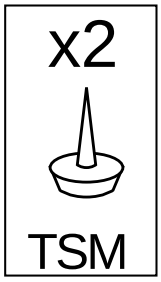

14b

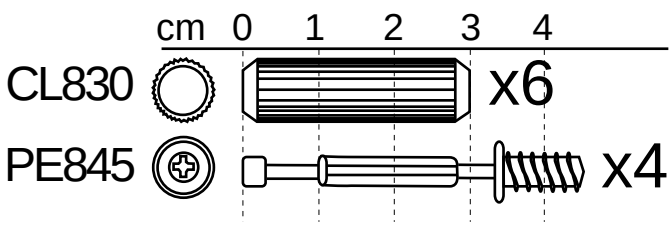

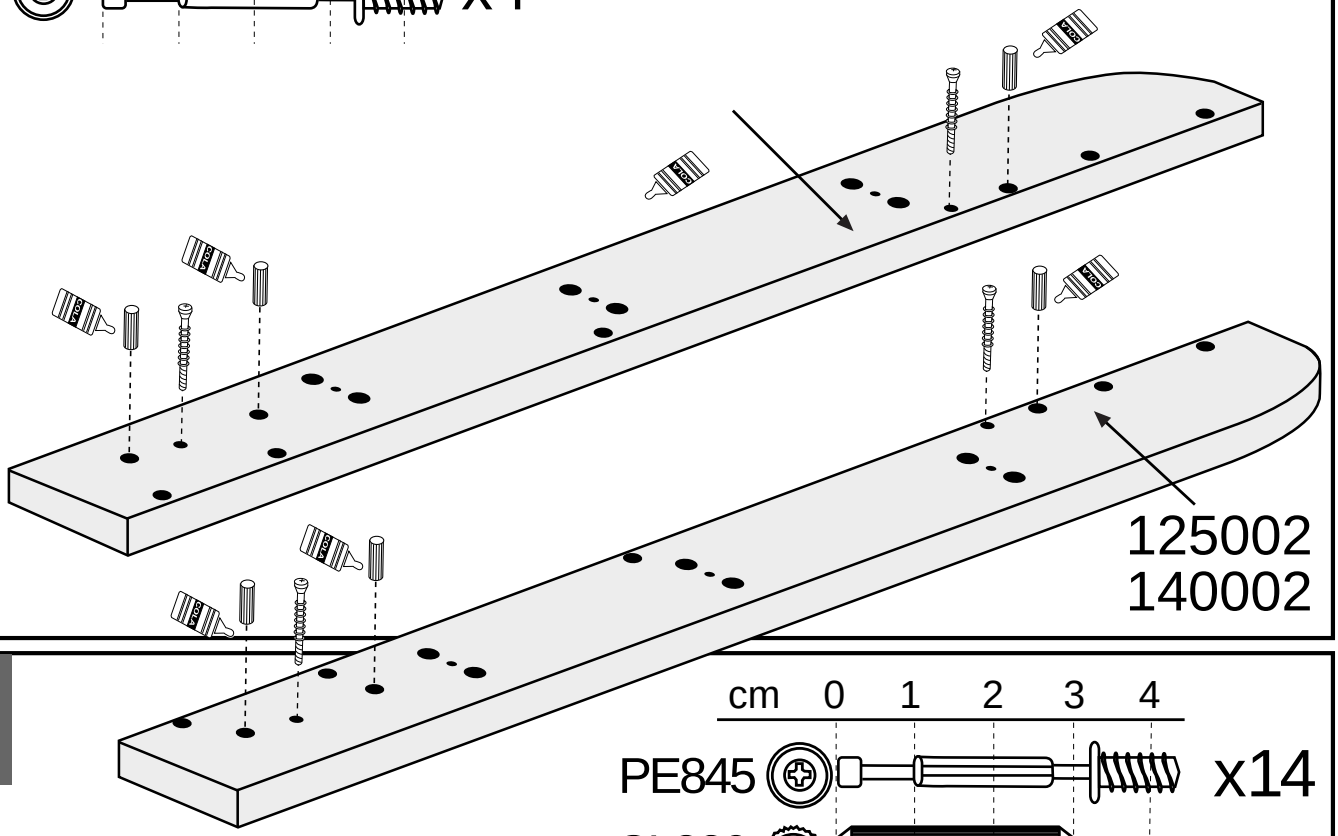

15b

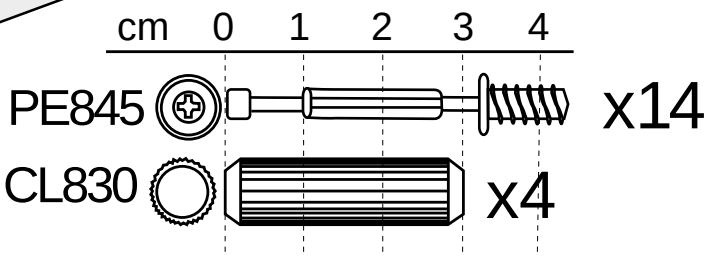

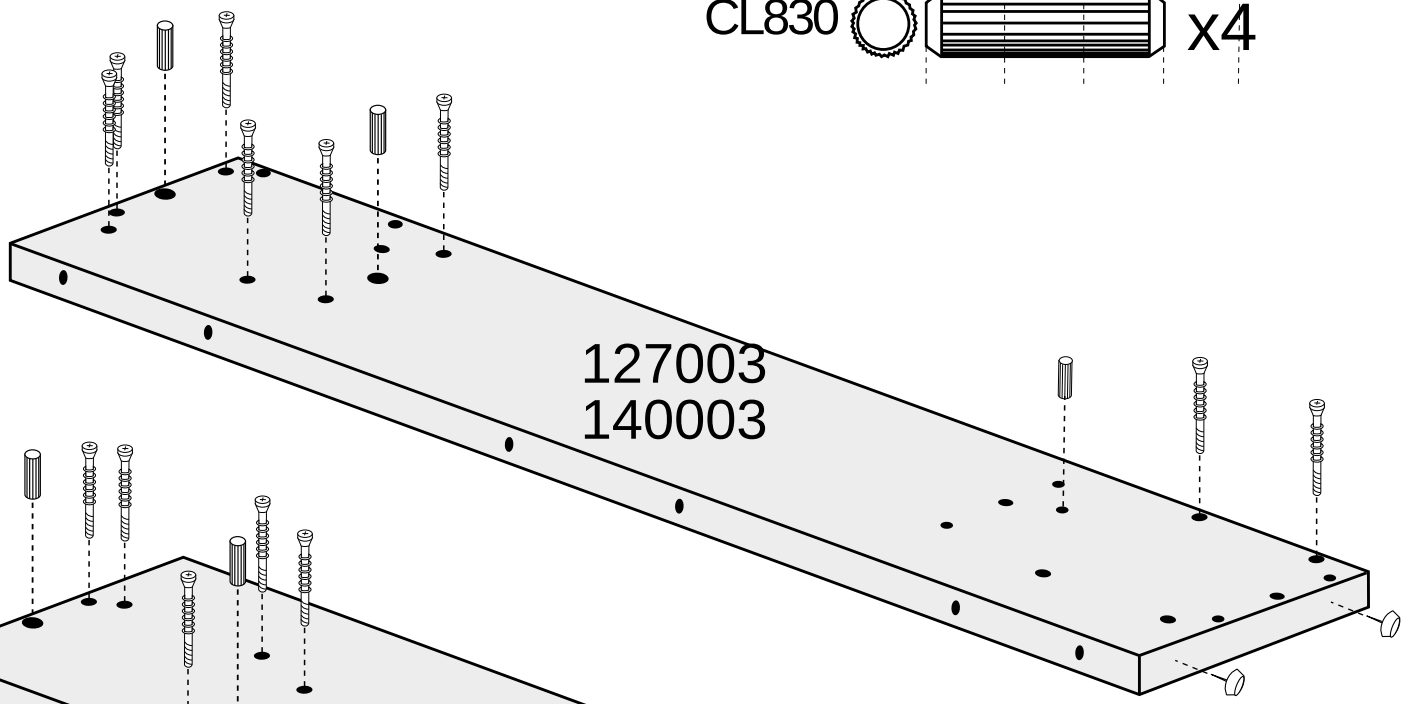

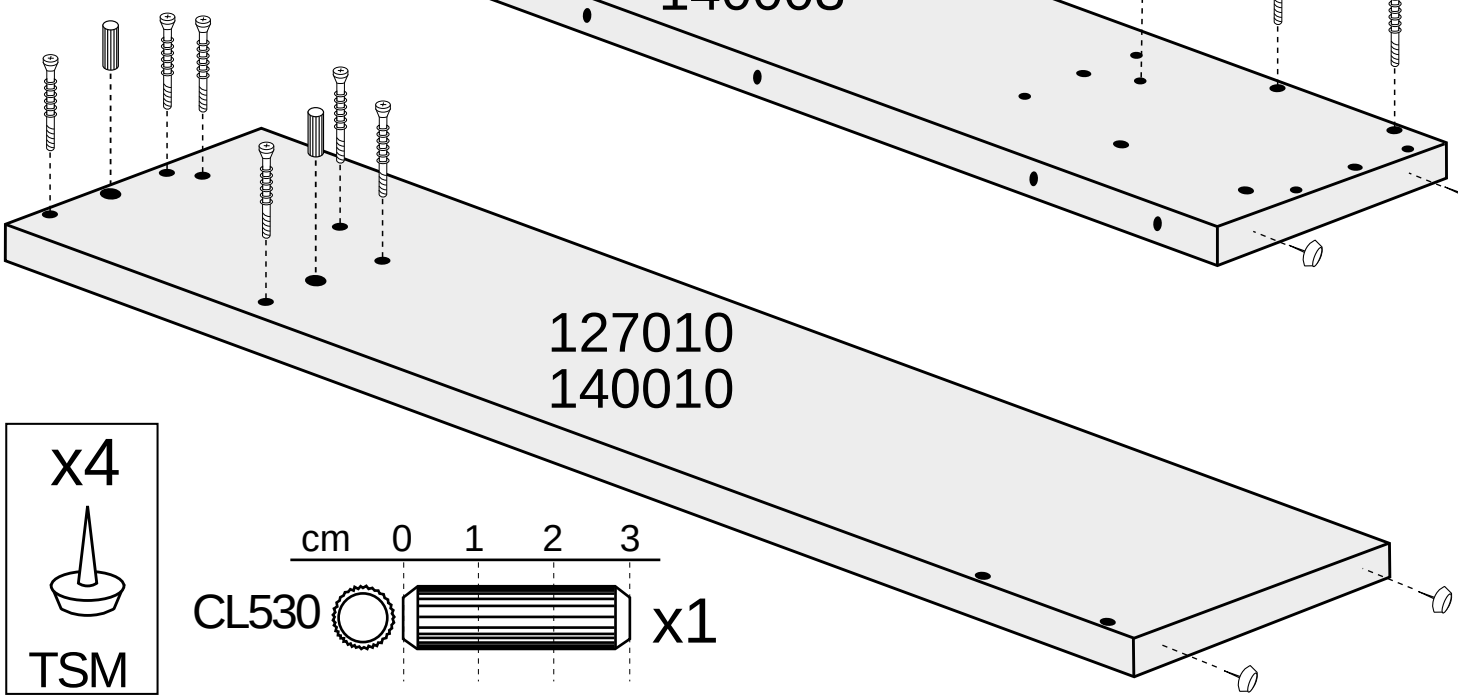

x4

TSM

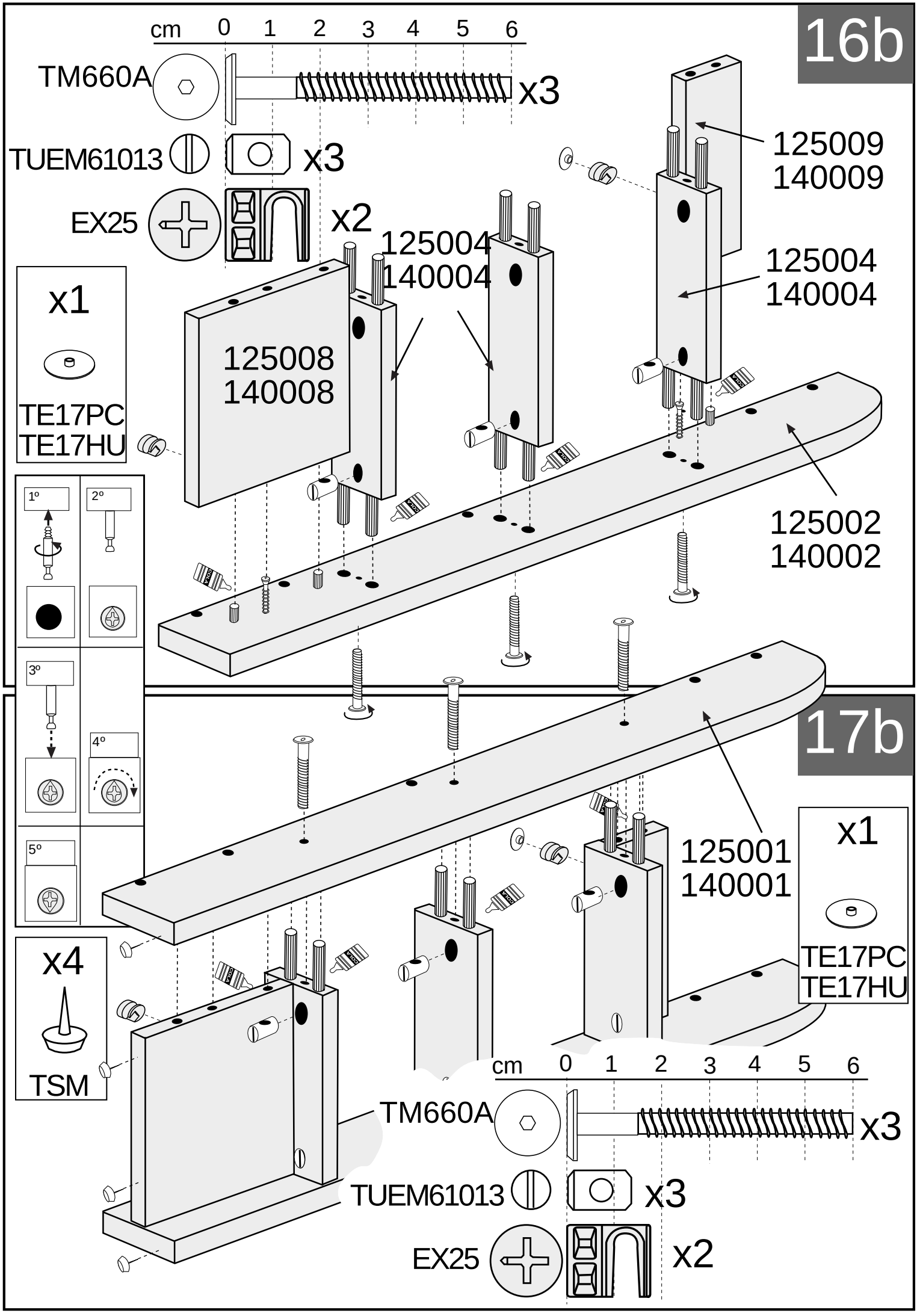
16b
cm 0 1 2 3 4 5 6
TM660A
x3
TUEM61013
x3
EX25
x2
x1
TE17PC
TE17HU
125009
140009
125004
140004
125004
140004
125008
140008
125002
140002
1º
2º
3º
4º
5º
17b
125001
140001
x1
TE17PC
TE17HU
x4
TSM
cm 0 1 2 3 4 5 6
TM660A
x3
TUEM61013
x3
EX25
x2

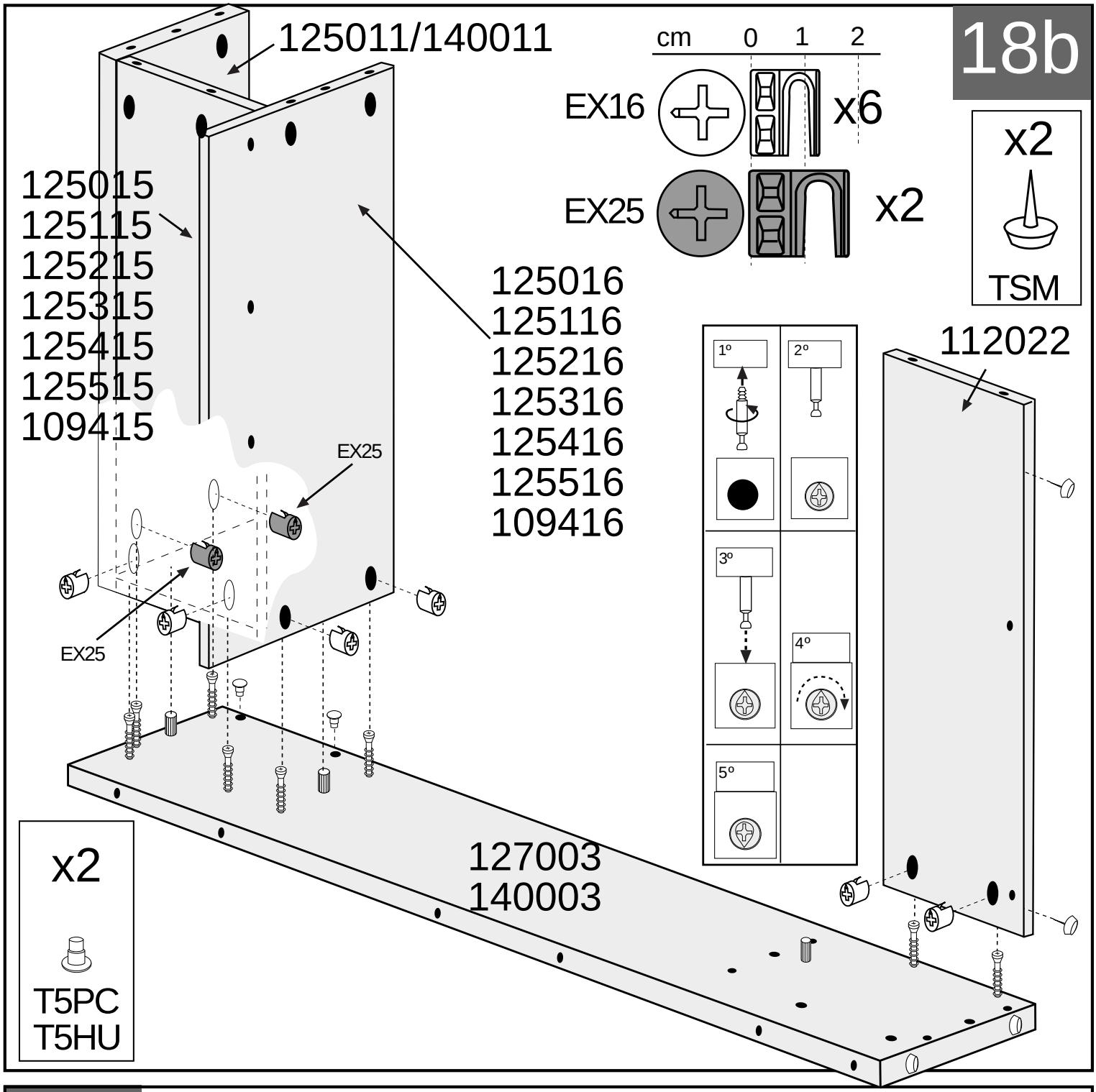
18b
125011/140011
cm 0 1 2
EX16 x6
EX25 x2
x2
TSM
125015
125115
125215
125315
125415
125515
109415
125016
125116
125216
125316
125416
125516
109416
EX25
EX25
1º
2º
3º
4º
5º
112022
x2
T5PC
T5HU
127003
140003

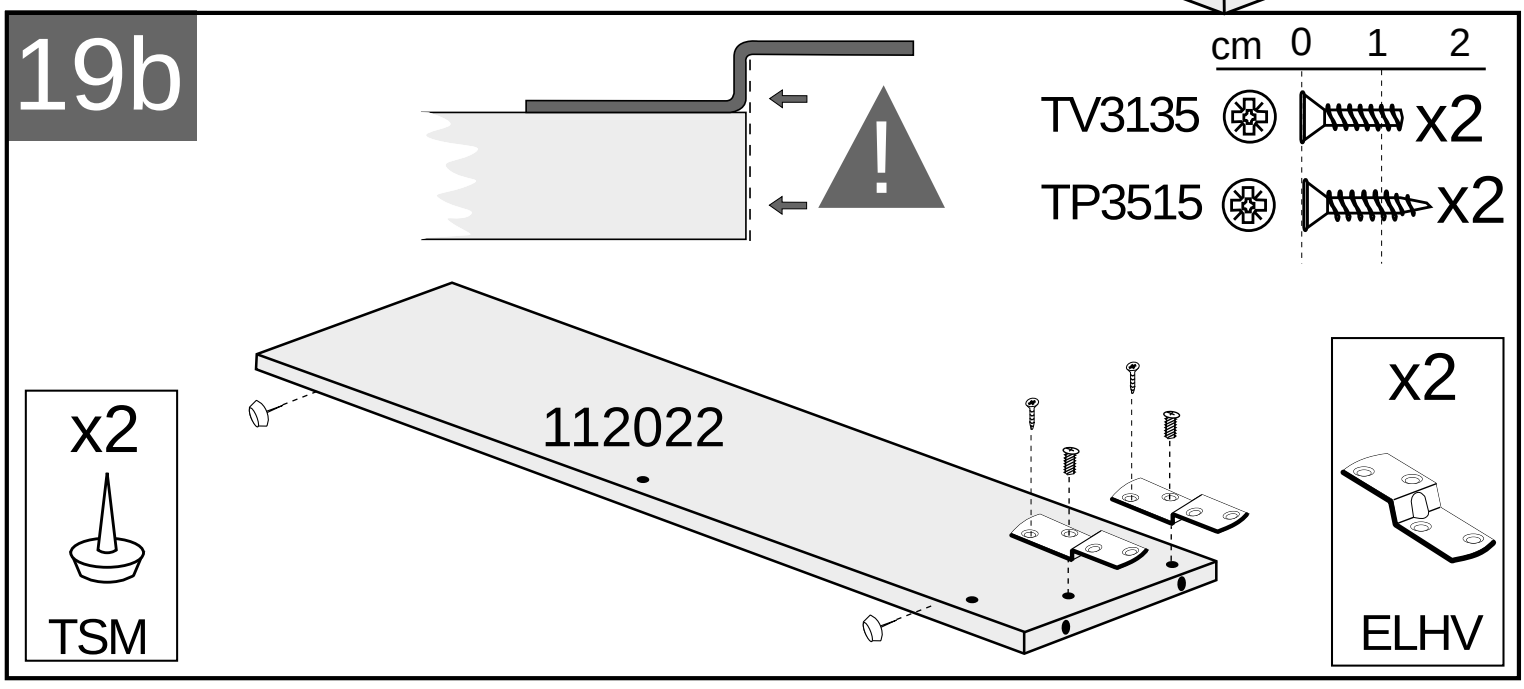
19b
cm 0 1 2
TV3135 x2
TP3515 x2
112022
x2
TSM
x2
ELHV

20b

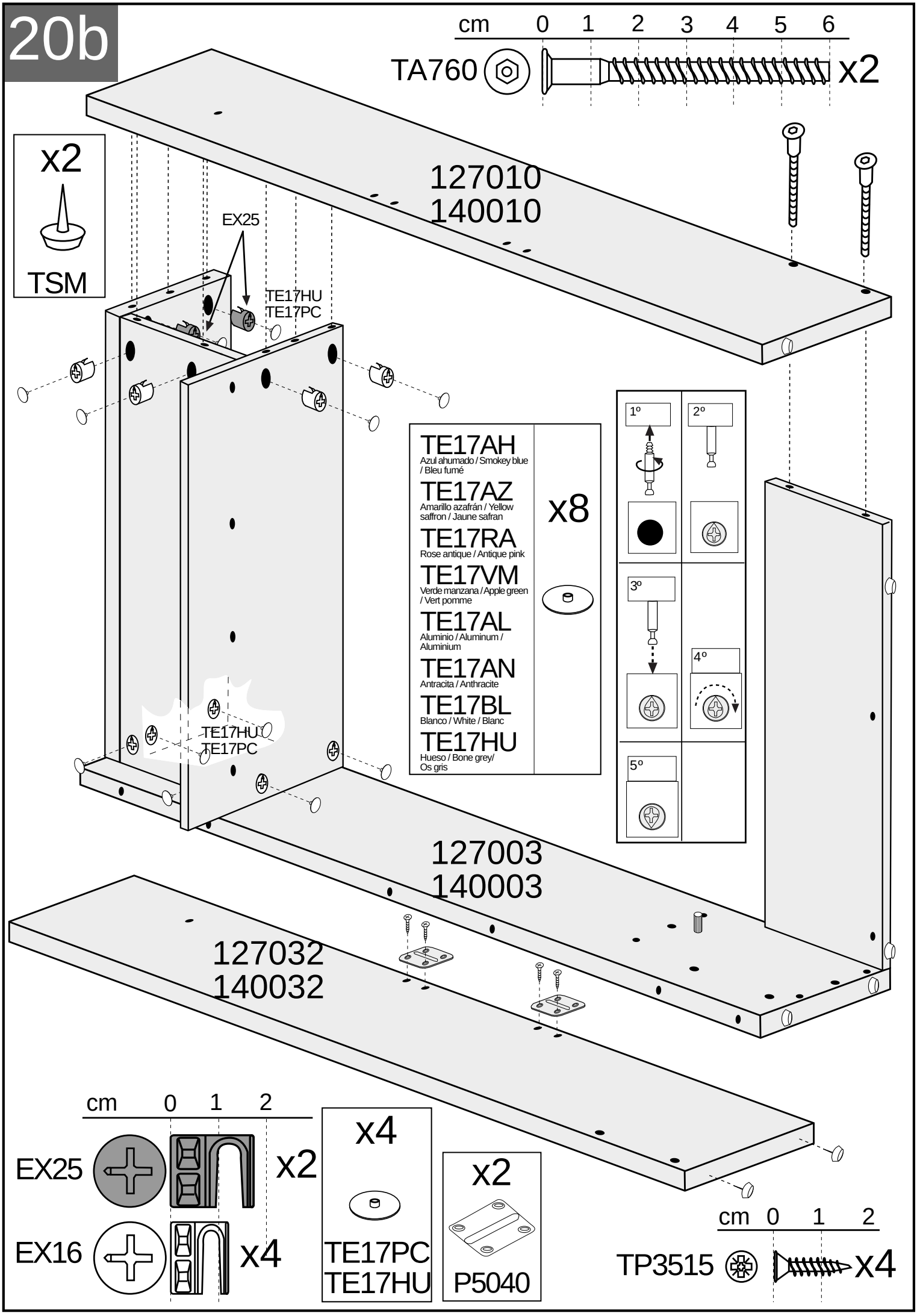
cm 0 1 2 3 4 5 6
TA760
x2
x2
TSM
127010
140010
EX25
TE17HU
TE17PC
TE17AH
Azul ahumado / Smokey blue / Bleu fumé
TE17AZ
Amarillo azafrán / Yellow saffron / Jaune safran
TE17RA
Rose antique / Antique pink
TE17VM
Verde manzana / Apple green / Vert pomme
TE17AL
Aluminio / Aluminum / Aluminium
TE17AN
Antracita / Anthracite
TE17BL
Blanco / White / Blanc
TE17HU
Hueso / Bone grey/ Os gris
x8
1º
2º
3º
4º
5º
TE17HU
TE17PC
127003
140003
127032
140032
cm 0 1 2
EX25
x2
EX16
x4
x4
TE17PC
TE17HU
x2
P5040
cm 0 1 2
TP3515
x4

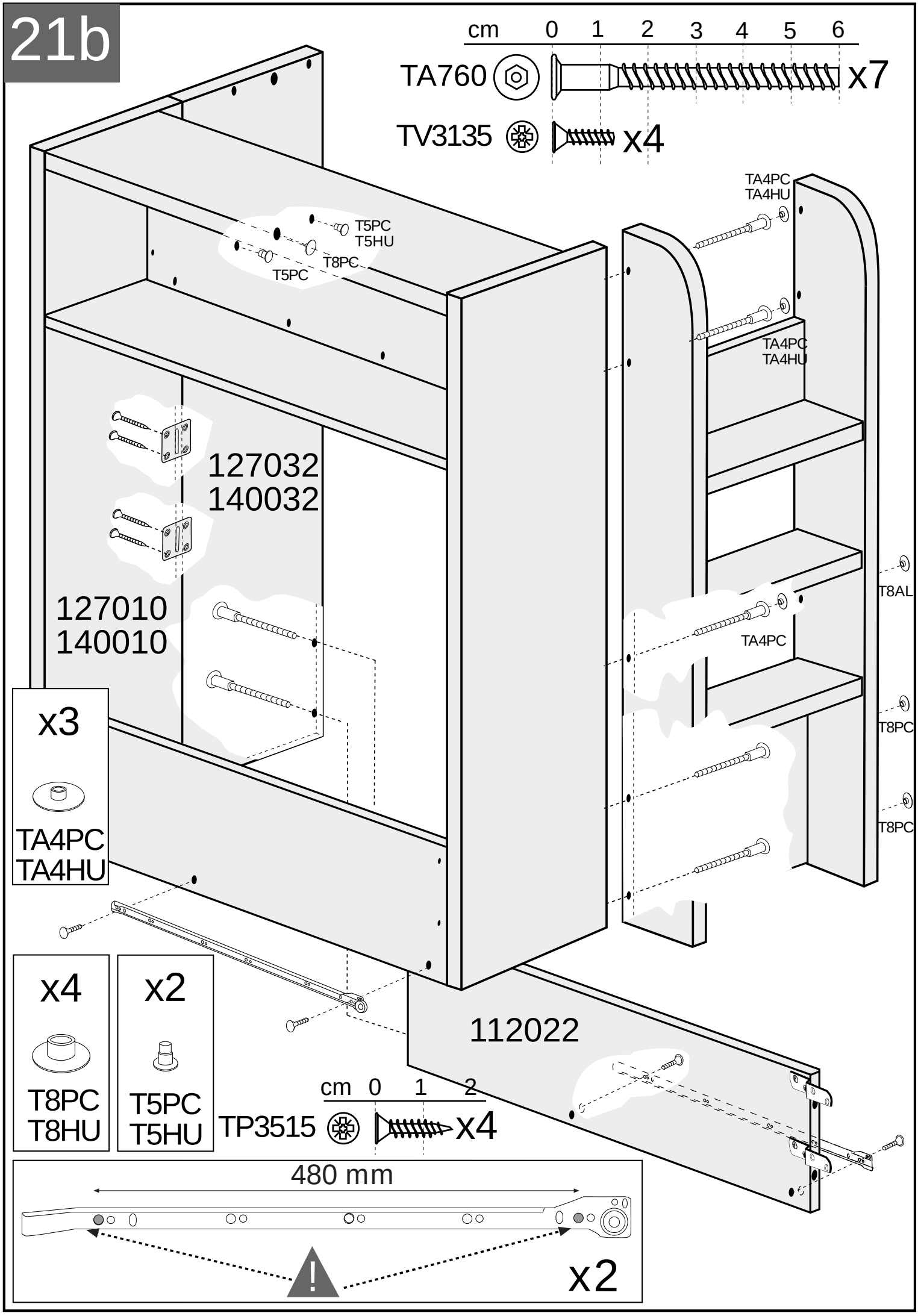
21b
cm 0 1 2 3 4 5 6
TA760
x7
TV3135
x4
TA4PC
TA4HU
T5PC
T5HU
T8PC
T5PC
TA4PC
TA4HU
127032
140032
127010
140010
T8AL
TA4PC
T8PC
T8PC
x3
TA4PC
TA4HU
x4
T8PC
T8HU
x2
T5PC
T5HU
112022
cm 0 1 2
TP3515
x4
480 mm
x2

22b

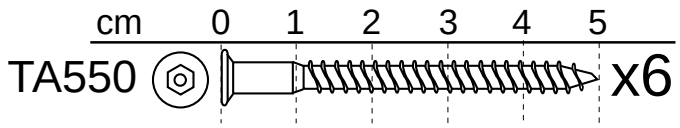

x6

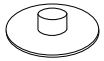

TA3BL

127019

127018

127017

88 mm

80 mm

23b

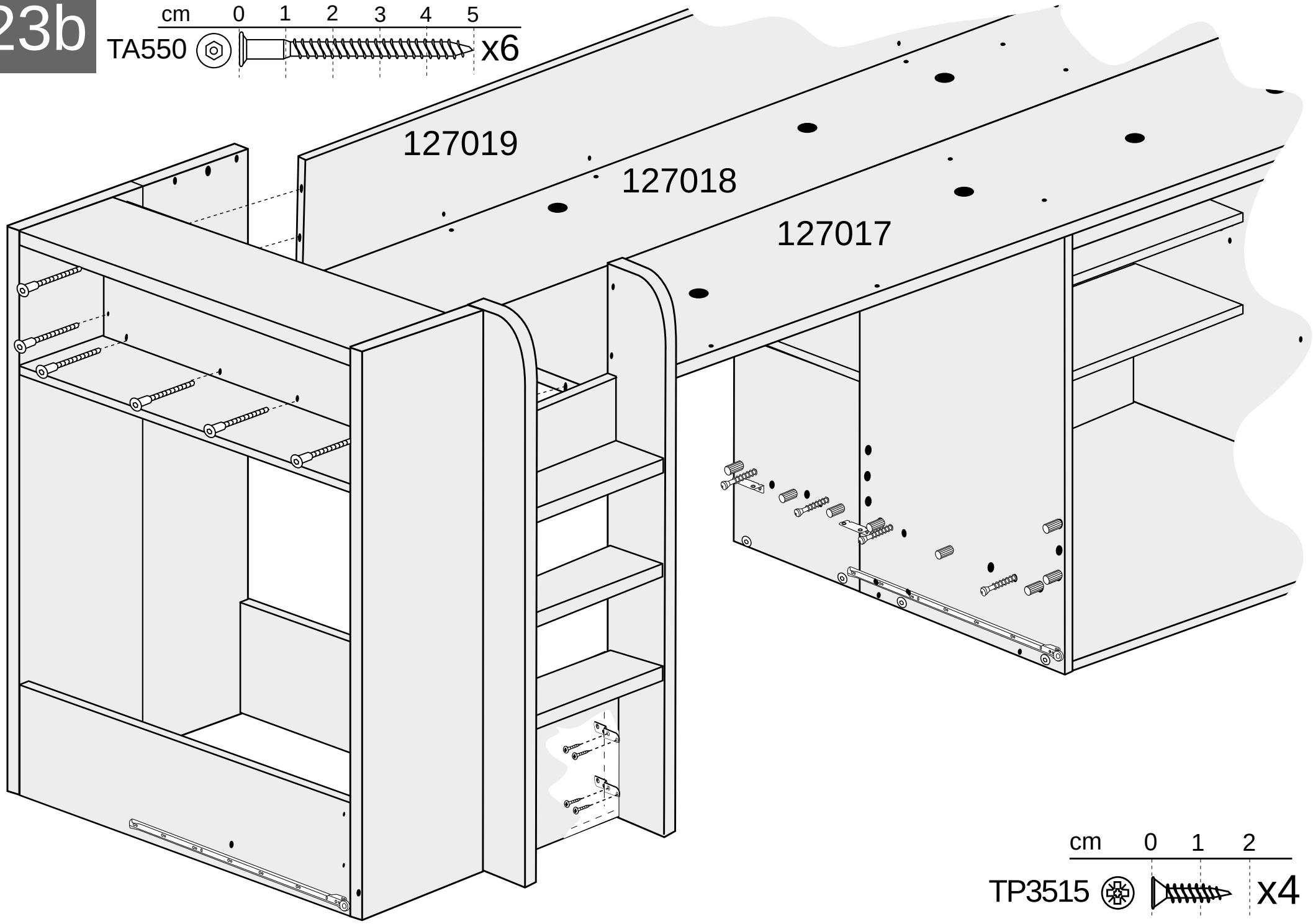

TA3AH Azul ahumado / Smokey blue / Bleu fumé TA3AZ Amarillo azafrán / Yellow saffron / Jaune safran TA3RA Rose antique / Antique pink TA3VM Verde manzana / Apple green / Vert pomme TA3AL Aluminio / Aluminum / Aluminium TA3AN Antracita / Anthracite TA3BL Blanco / White / Blanc	x6

x2

T8BL

x1

T5PC
T5HU

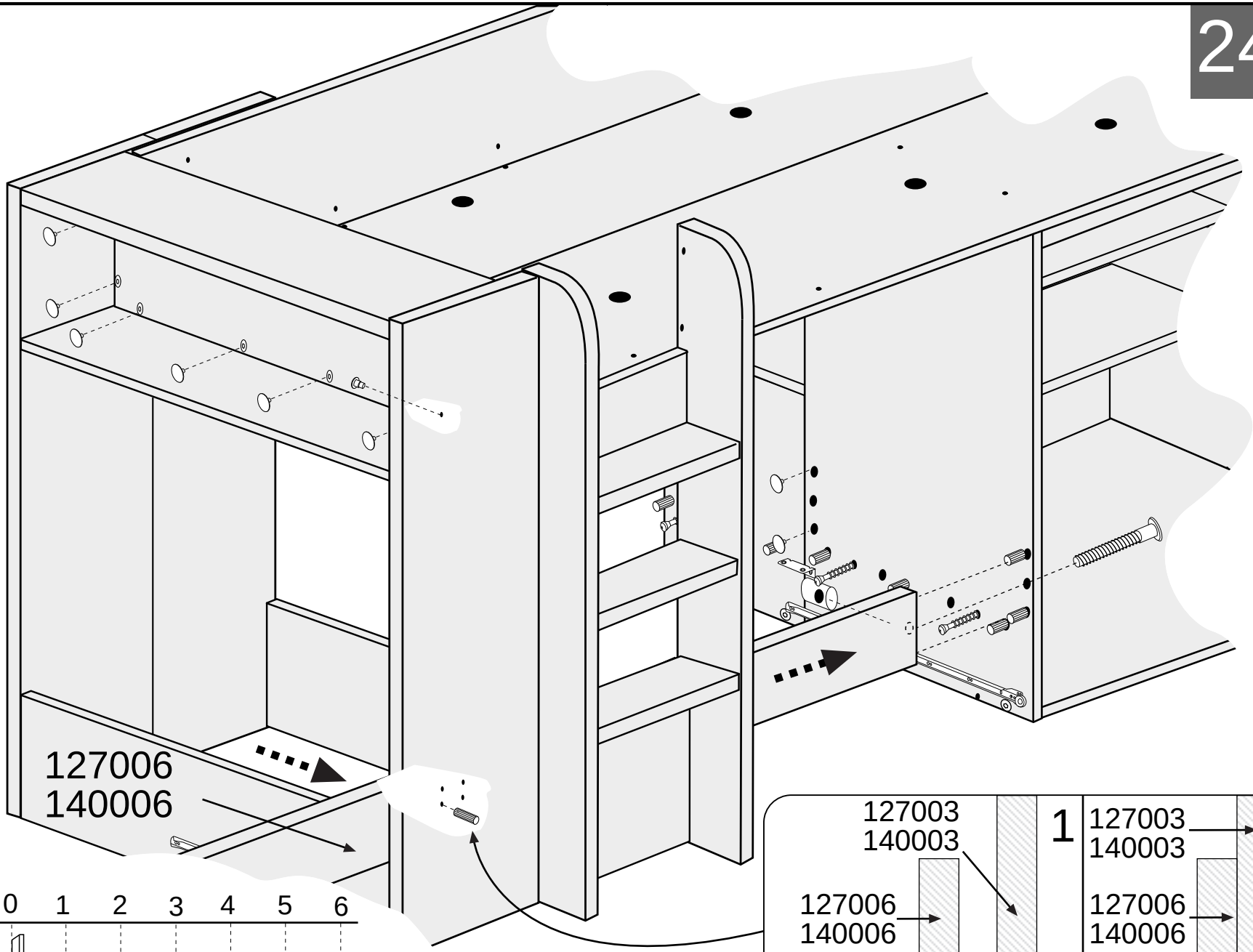

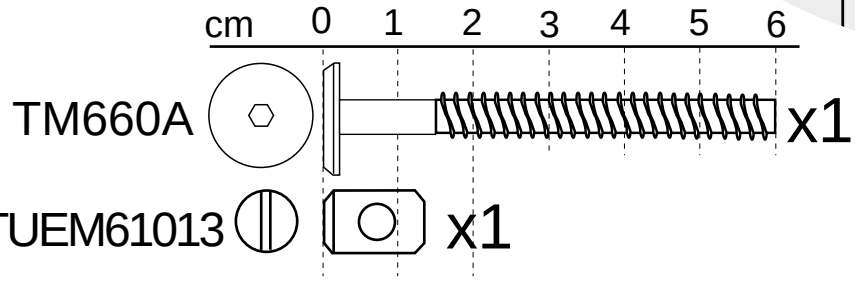

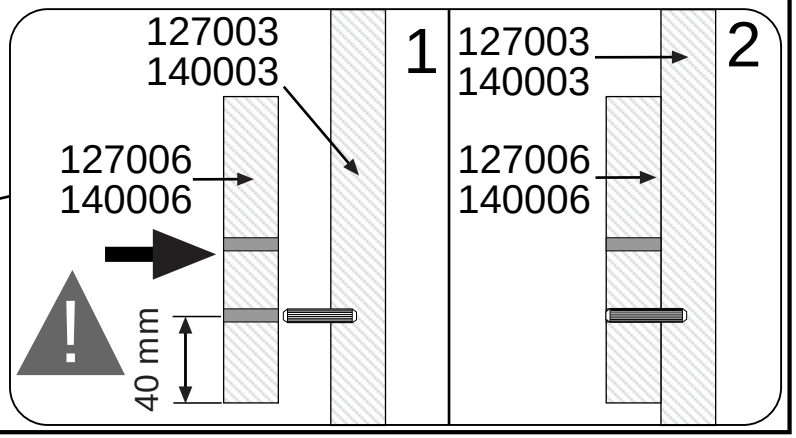

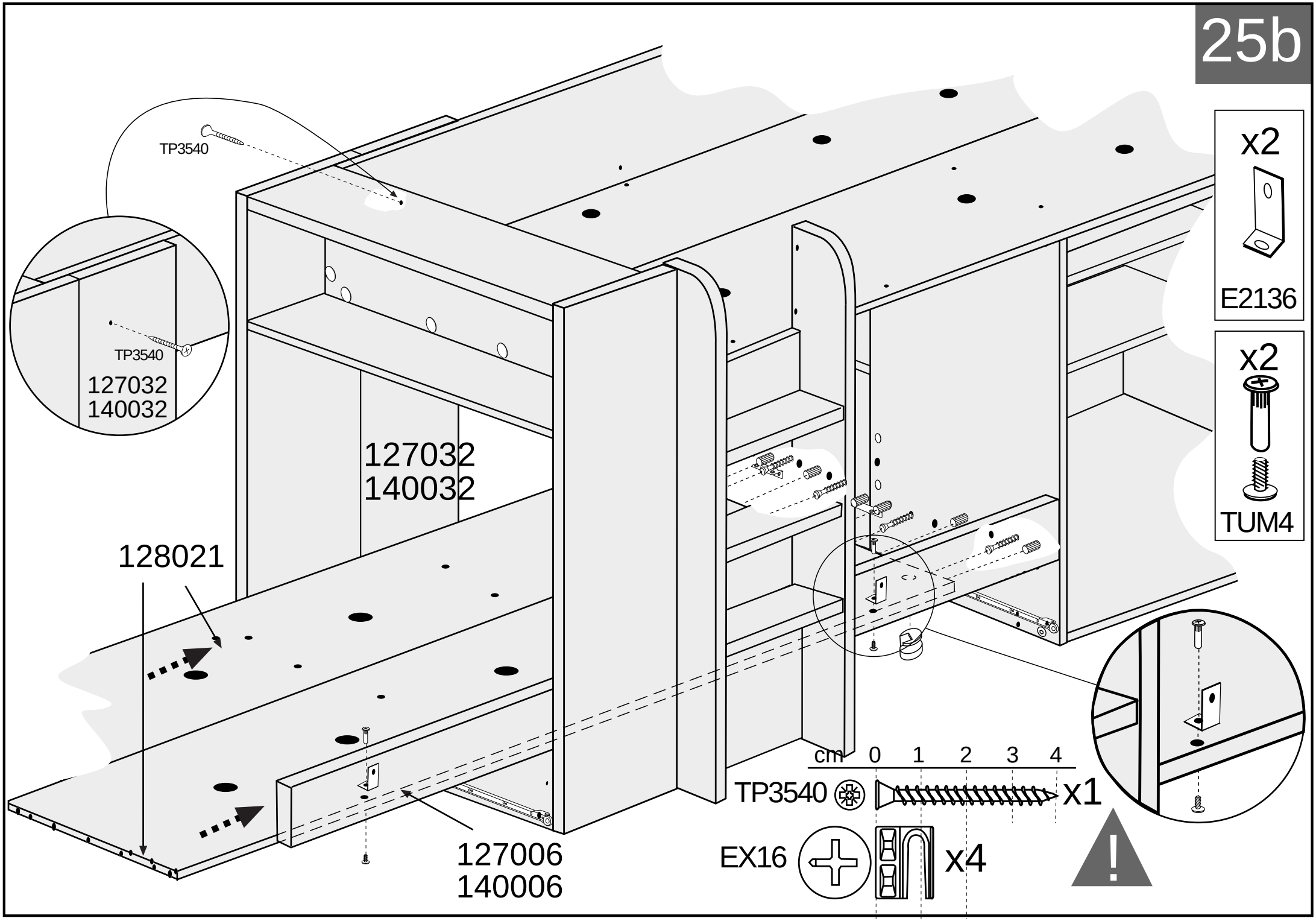
TP3540
TP3540
127032
140032
127032
140032
128021
127006
140006
x2
E2136
x2
TUM4
cm 0 1 2 3 4
TP3540 x1
EX16 x4
!

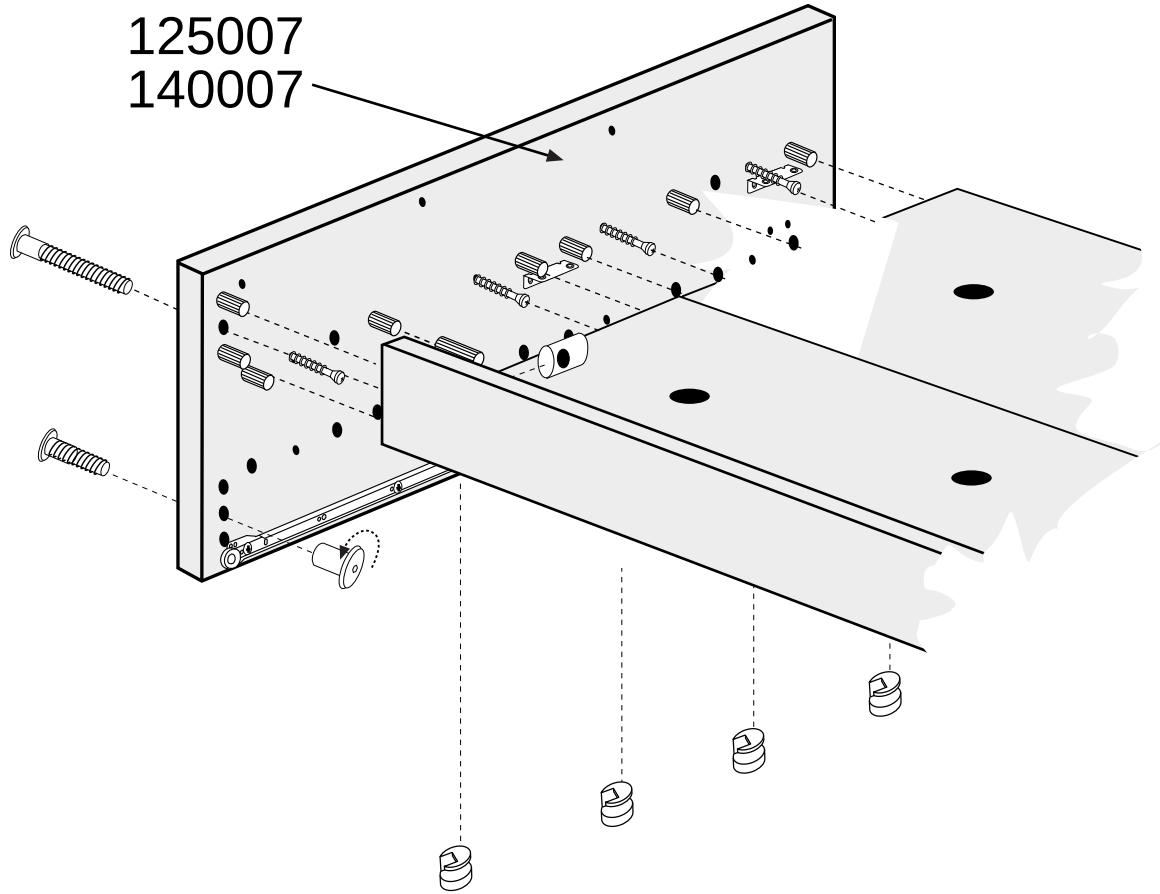
125007
140007

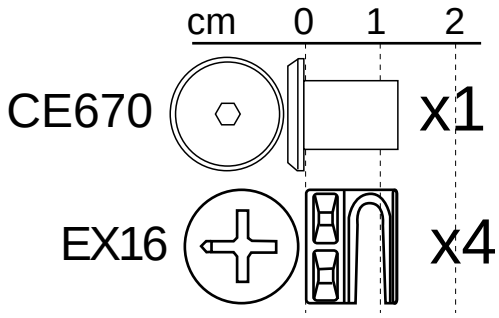
cm 0 1 2
CE670 x1
EX16 x4

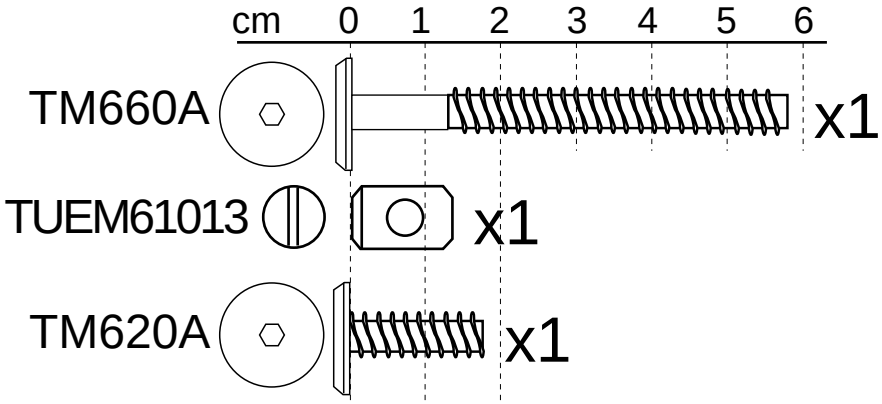
cm 0 1 2 3 4 5 6
TM660A x1
TUEM61013 x1
TM620A x1

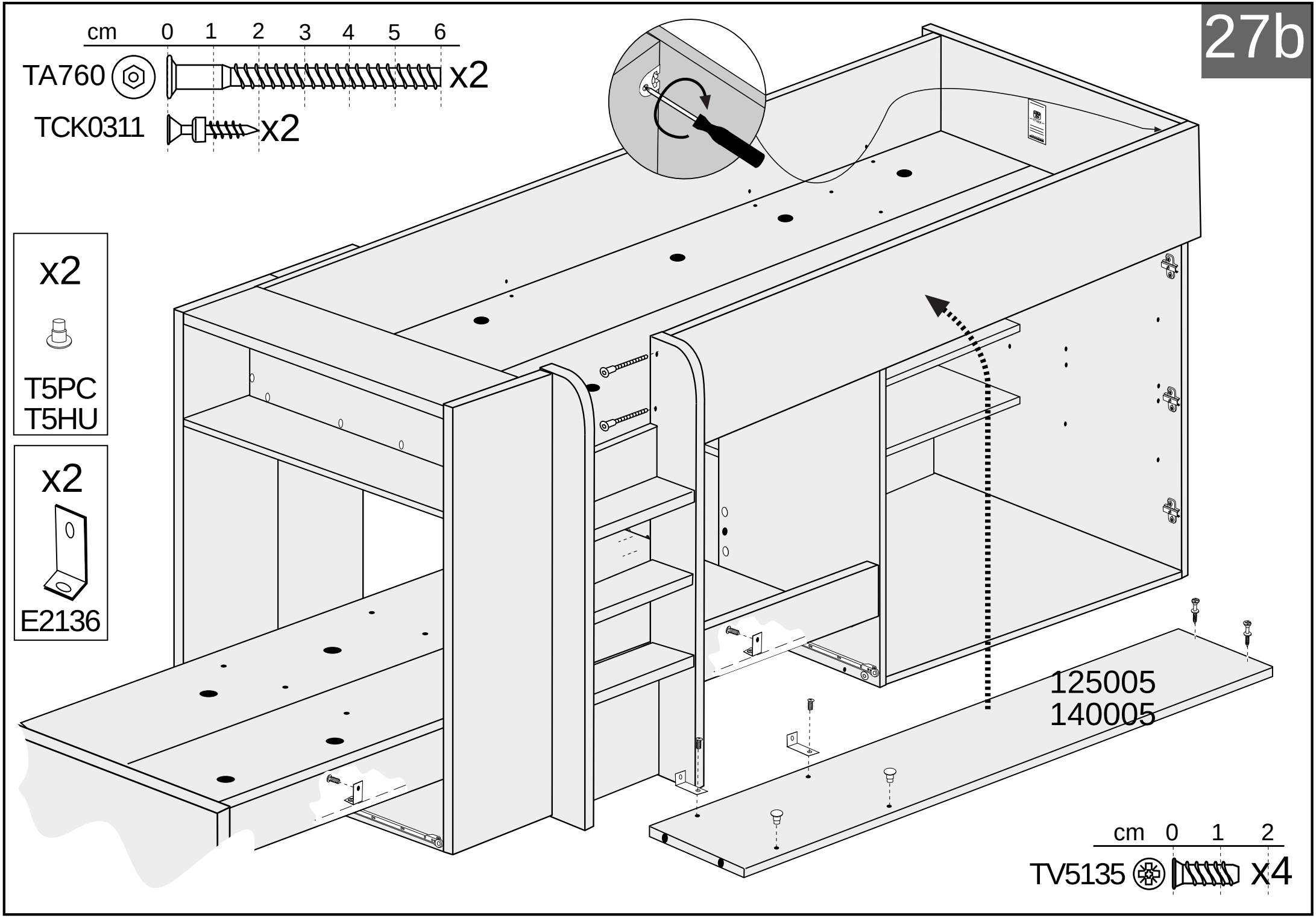
cm 0 1 2 3 4 5 6
TA760 x2
TCK0311 x2
x2
T5PC
T5HU
x2
E2136
125005
140005
cm 0 1 2
TV5135 x4

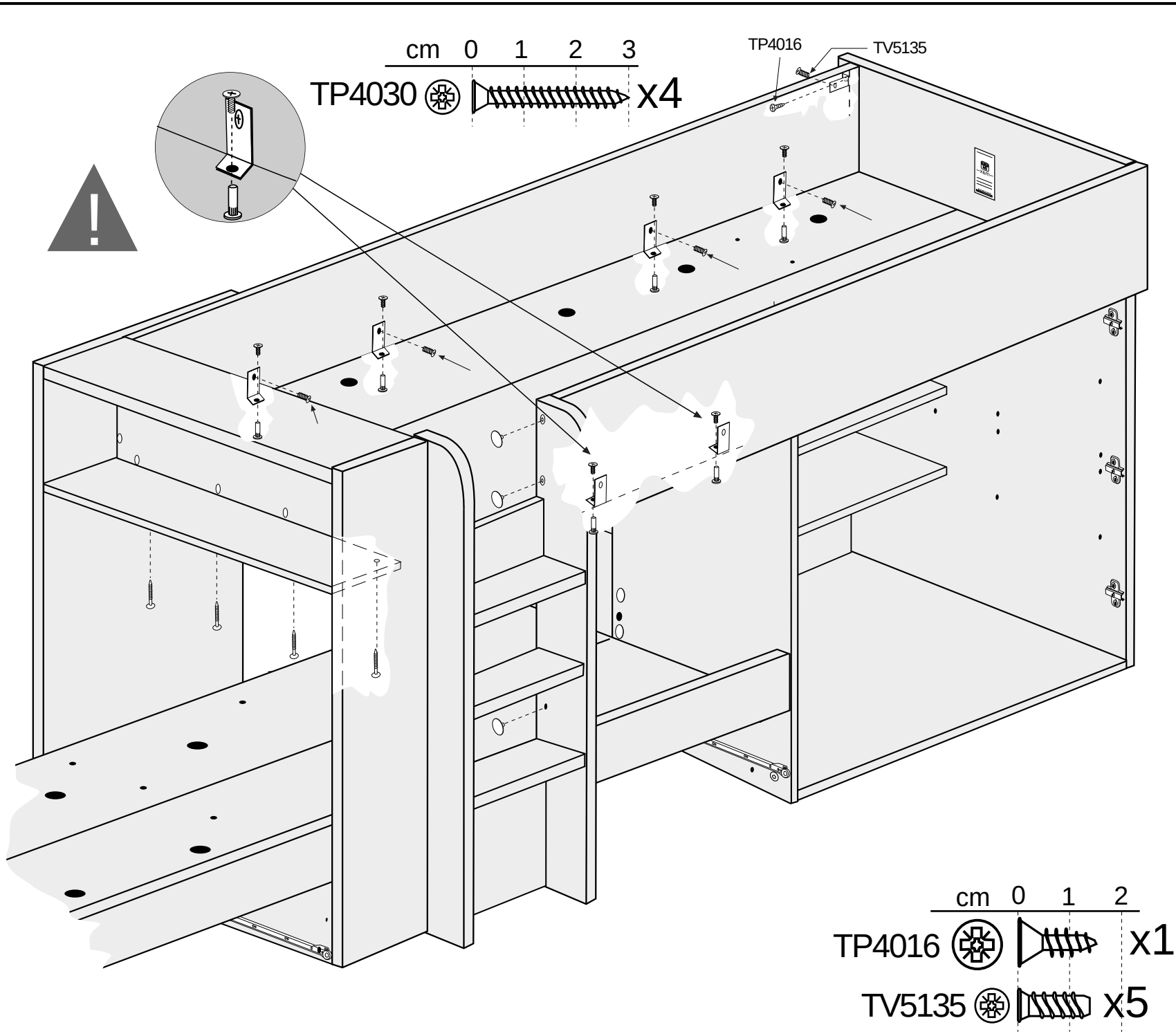

x5
E2136

x6
UTM4

x6
TUM4

x1
T8PC
T8HU

x2
TA4PC
TA4HU

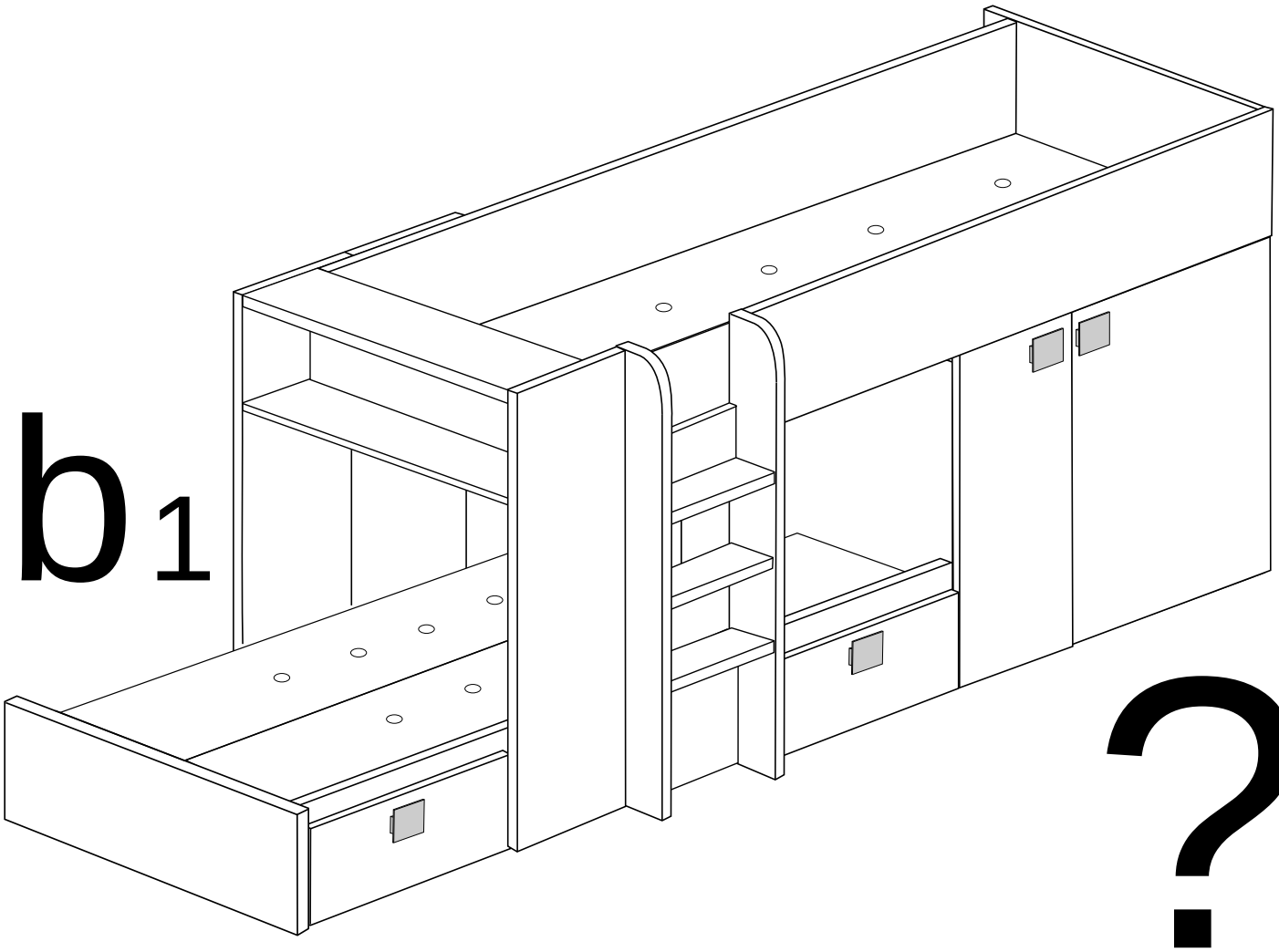
b1
?

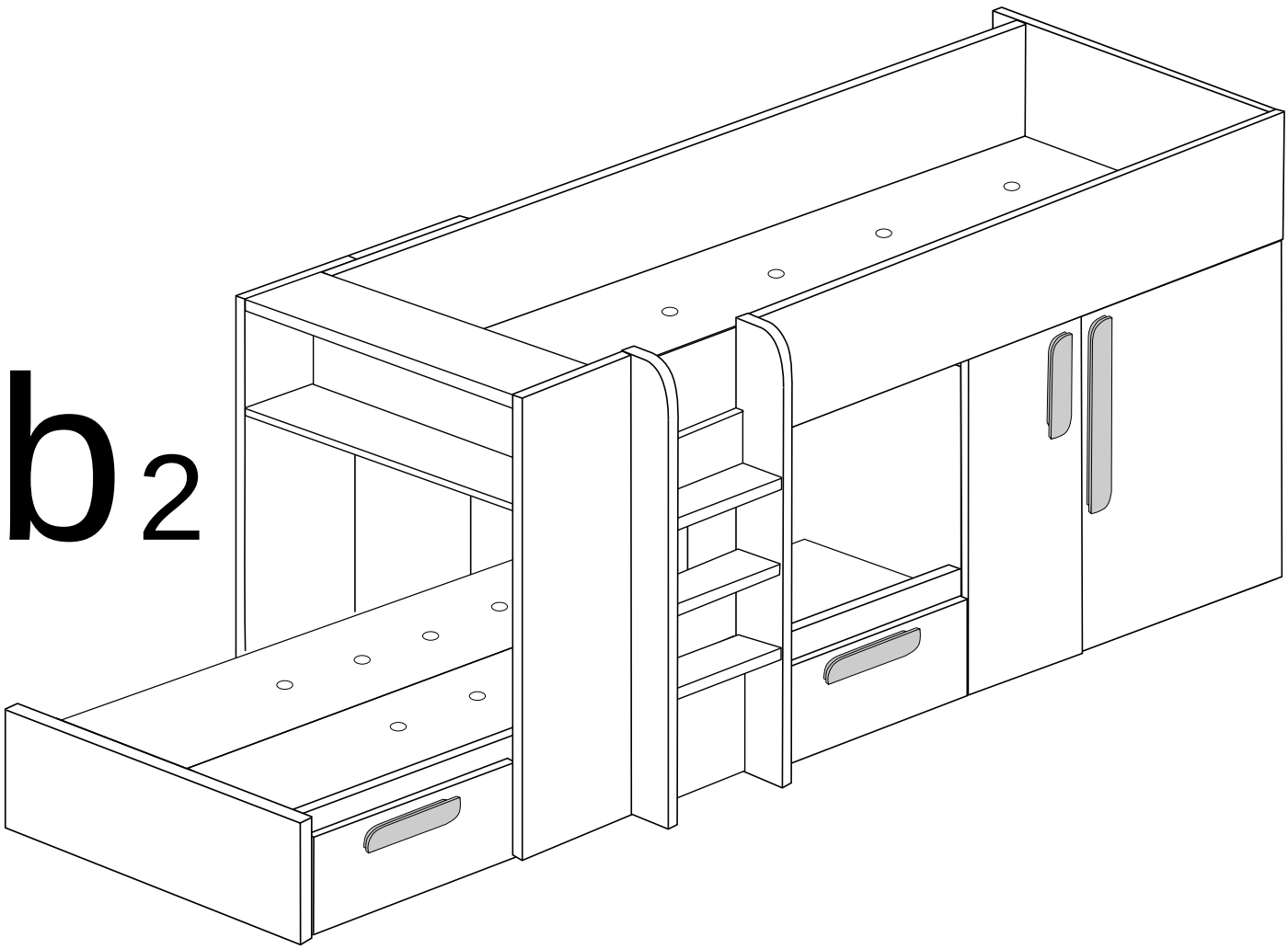
b2

29b1

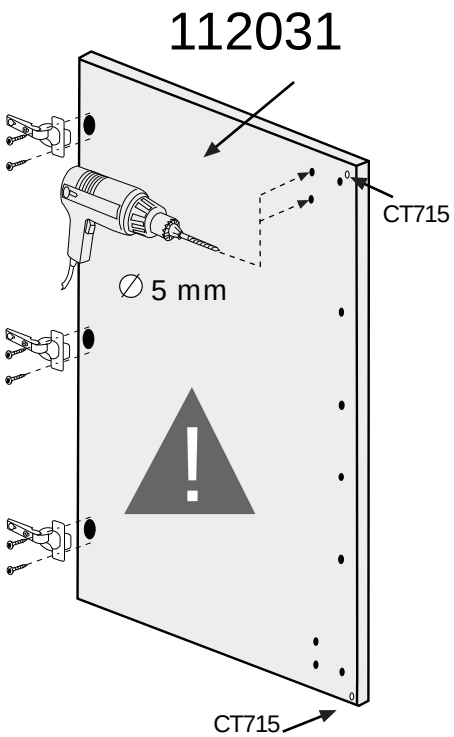

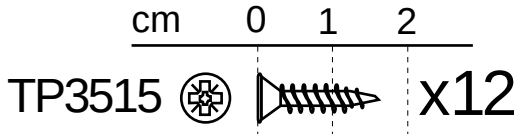

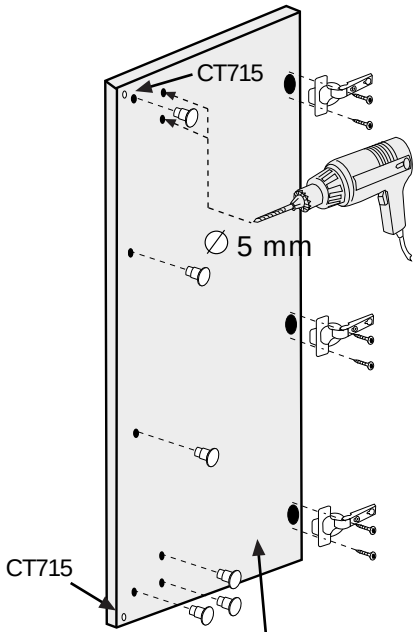

125013
125113
125213
125313
125413
125513
125613
125713

x1

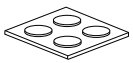

CT715

T5AH Azul ahumado / Smokey Blue / Bleu fumé	x6
T5AZ Amarillo Azafrán / Yellow Saffron / Jaune safran	
T5RA Rose Antique / Antique Pink	
T5VM Verde manzana / Apple Green / Vert Pomme	
T5AL Aluminio / Aluminum / Aluminium	
T5PC Cascina	
T5R Rosa / Pink / Rose	

x6

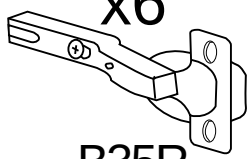

B35R

30b1

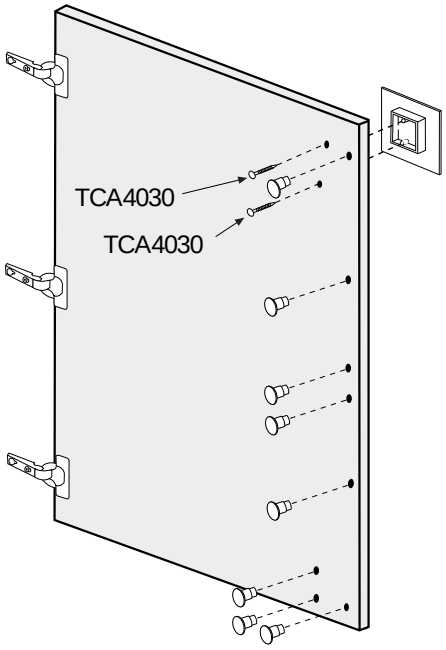

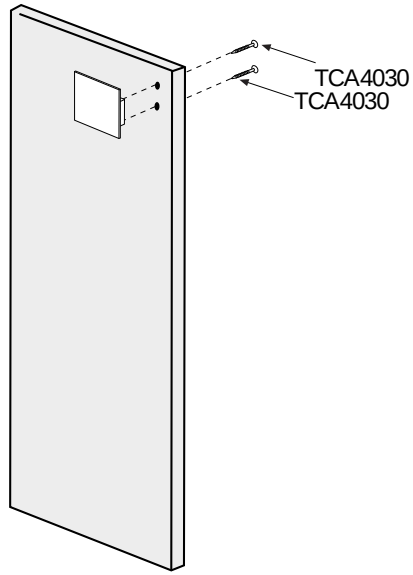

x2

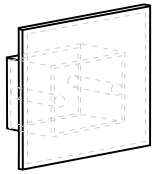

x4

PB8686

x8

T5BL

31b1

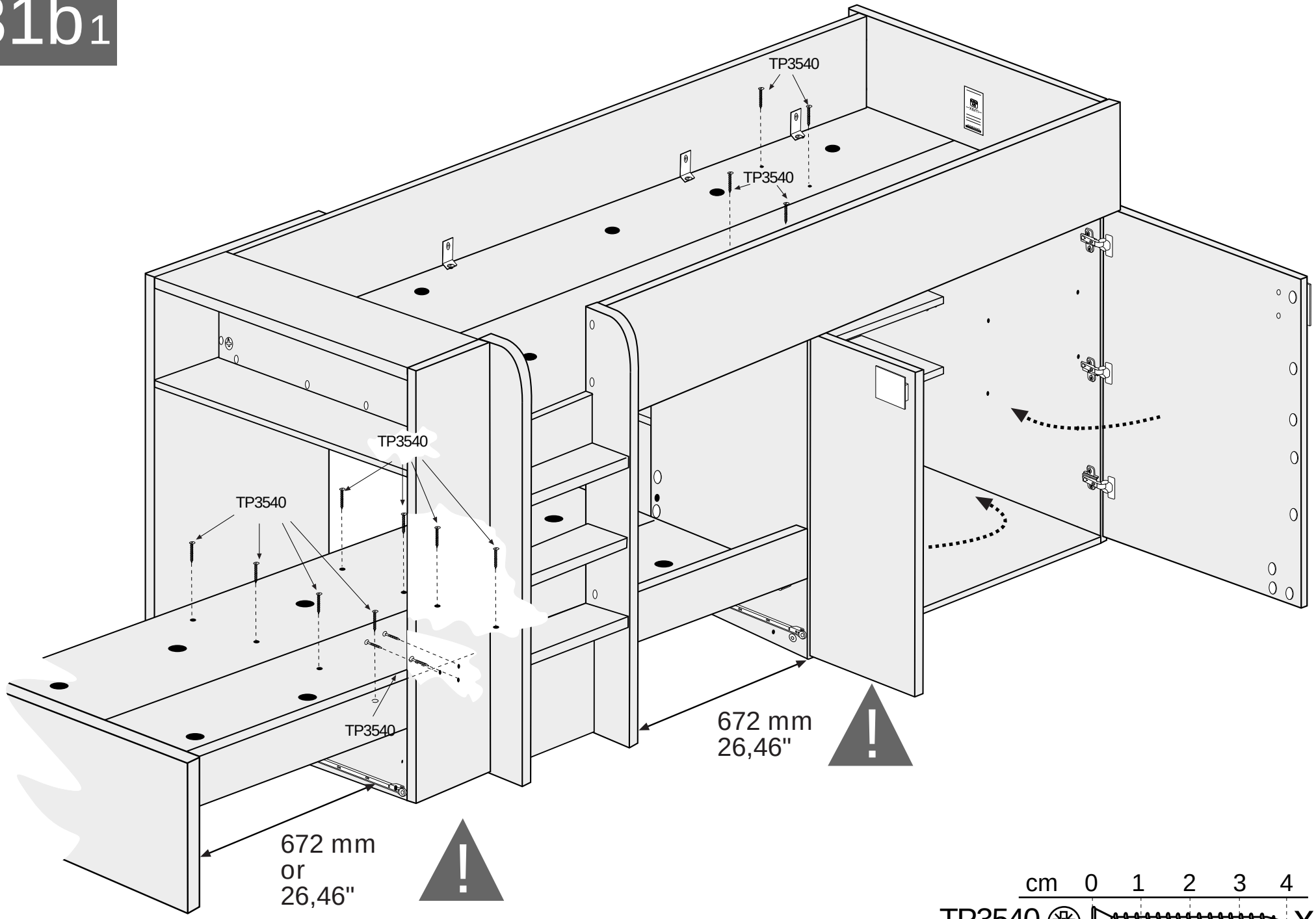
TP3540
TP3540
TP3540
TP3540
TP3540
672 mm
26,46"
672 mm
or
26,46"
cm 0 1 2 3 4
TP3540 x15

32b1

cm 0 1 2

TP3515 x8

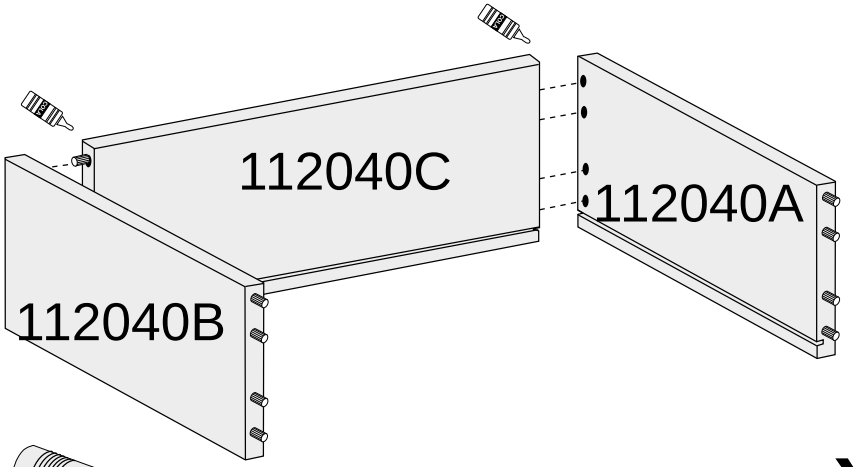

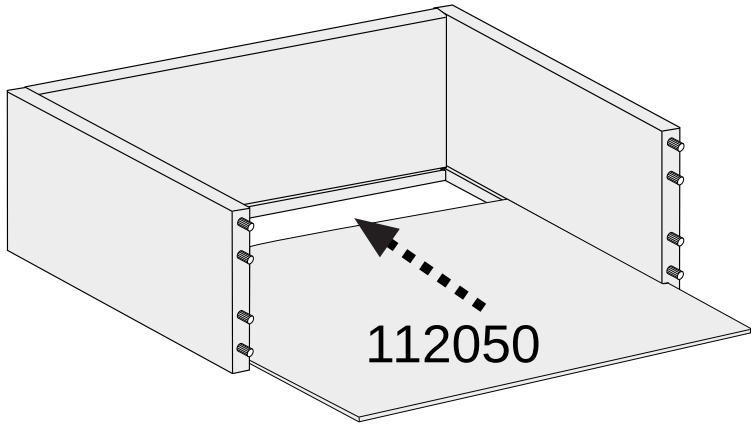

x2

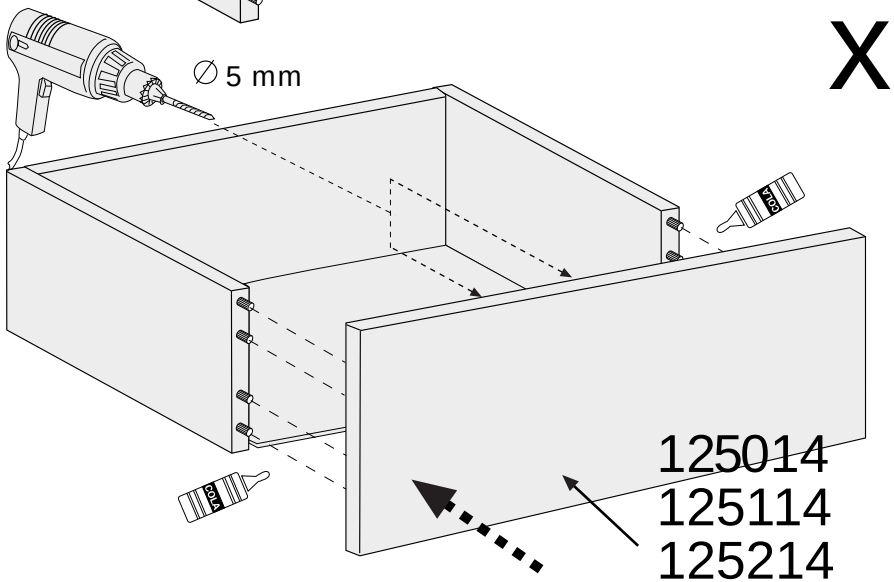

125014
125114
125214
125314
125414
125514
109414
125714

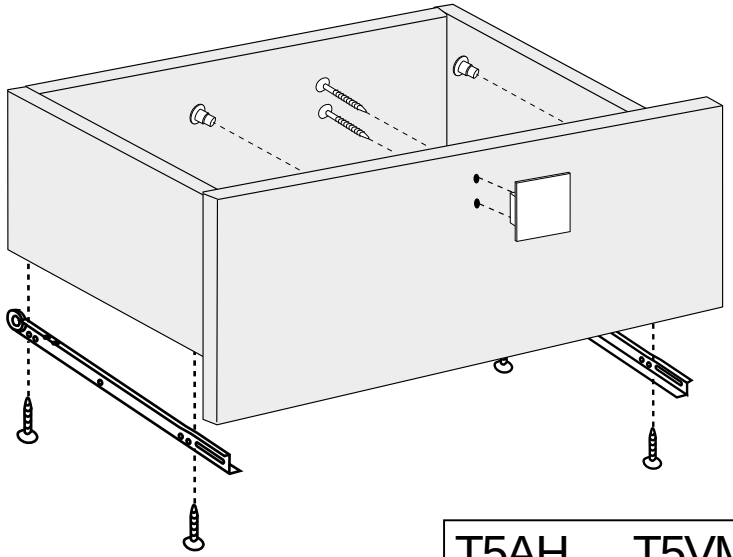

x2

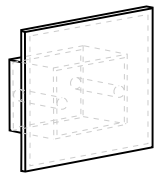

x4

TCA4030

PB8686

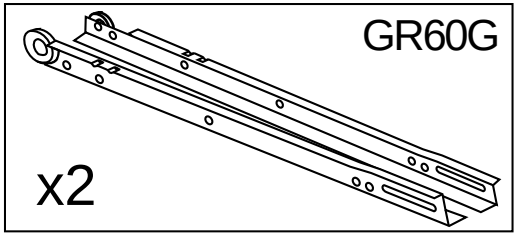

x2

T5AH
Azul ahumado / Smokey Blue / Bleu fumé

T5VM
Verde manzana / Apple Green / Vert Pomme

T5AZ
Amarillo Azafrán / Yellow Saffron / Jaune safran

T5AL
Aluminio / Aluminum / Aluminium

T5RA
Rose Antique / Antique Pink

T5BL
Blanco / White / Blanc

T5R
Rosa / Pink / Rose

x4

33b1

cm 0 1 2

TV3135 x1

TP3515 x5

x1	x1
E12020	CT715

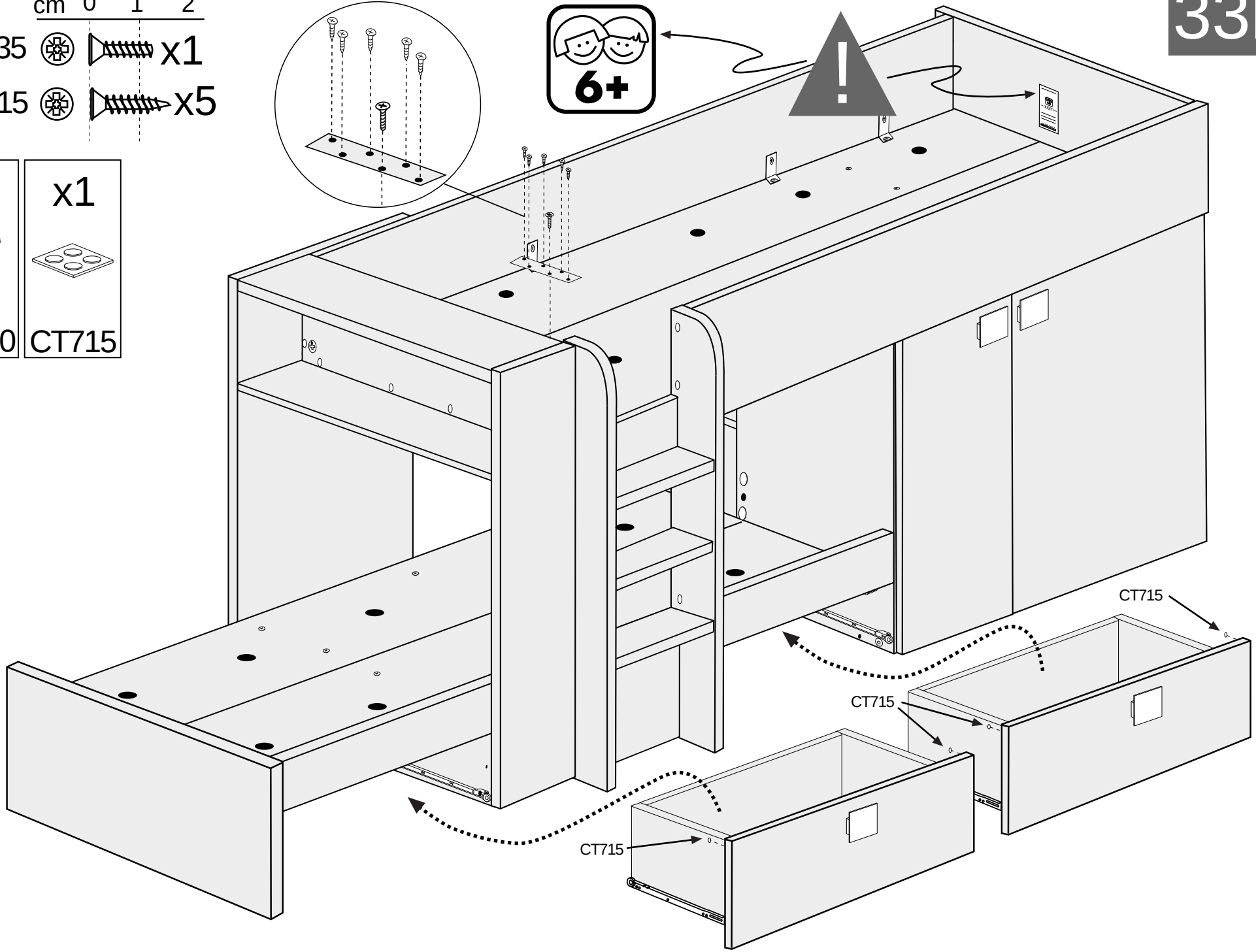

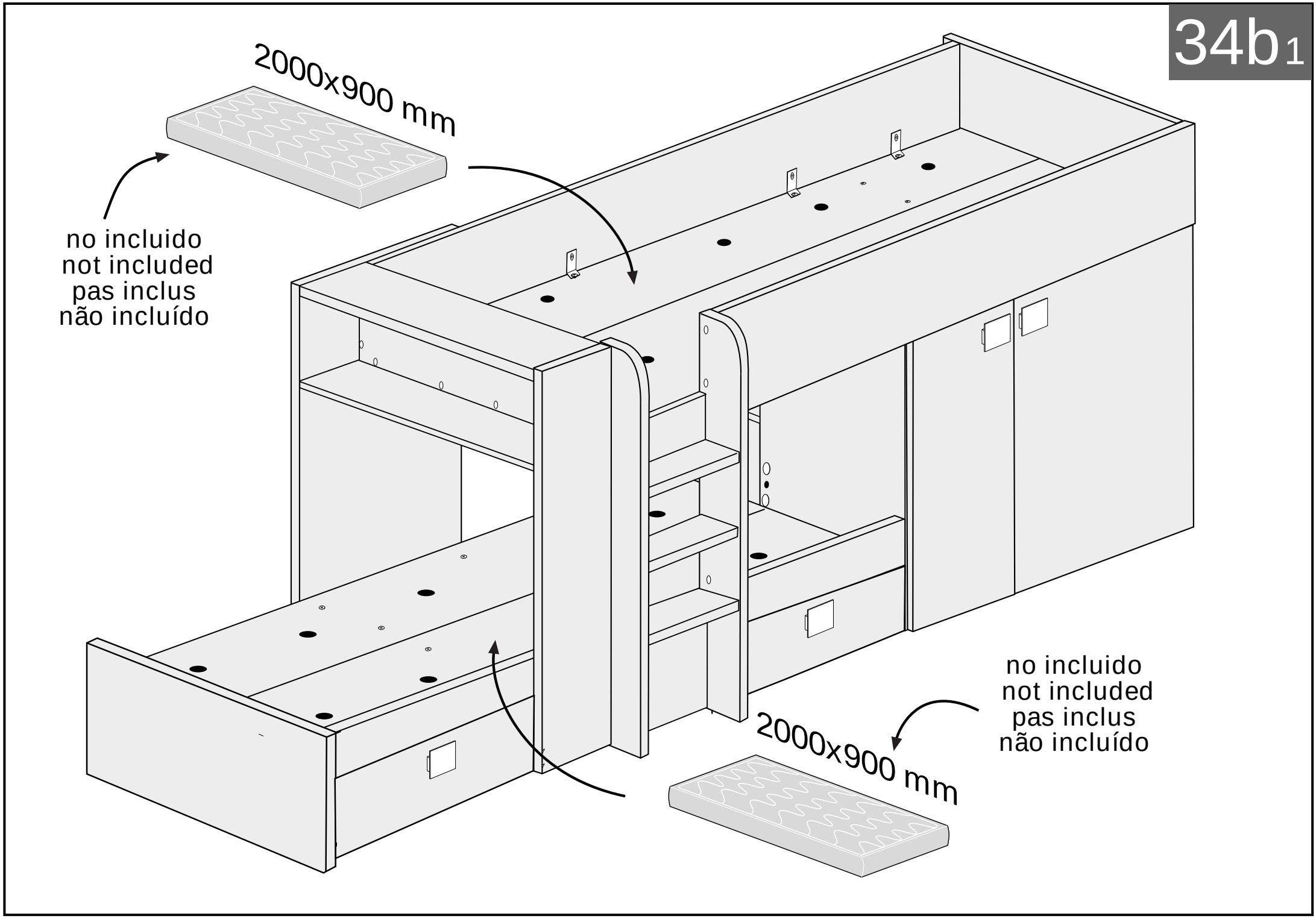
34b1
2000x900 mm
no incluido
not included
pas inclus
não incluído
no incluido
not included
pas inclus
não incluído
2000x900 mm

29b2

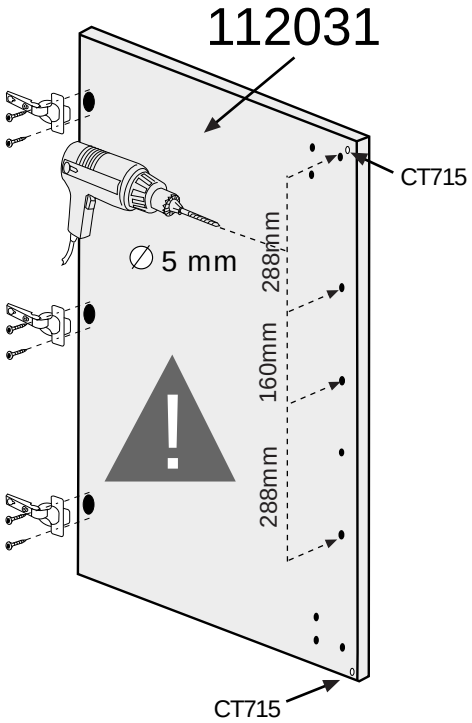

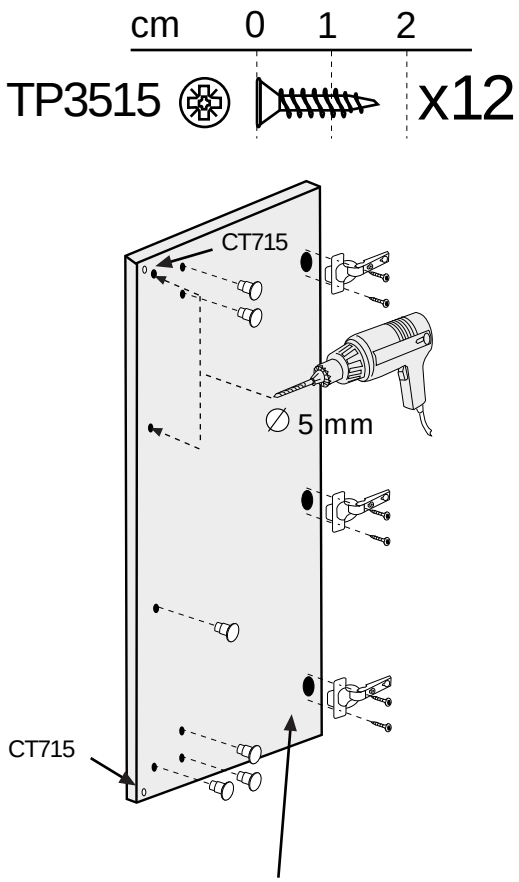

125013
125213
125613
140913

x1

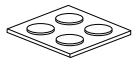

CT715

x6

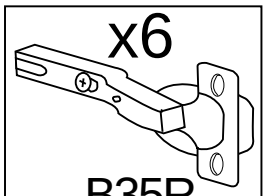

B35R

T5AH
Azul ahumado / Smokey Blue / Bleu fumé
T5RA
Rose Antique / Antique Pink
T5PC
Cascina
T5HU
Hueso / Bone grey
Os gris

x6

30b2

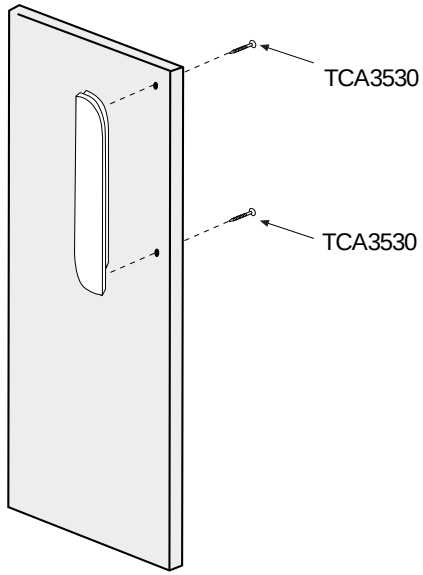

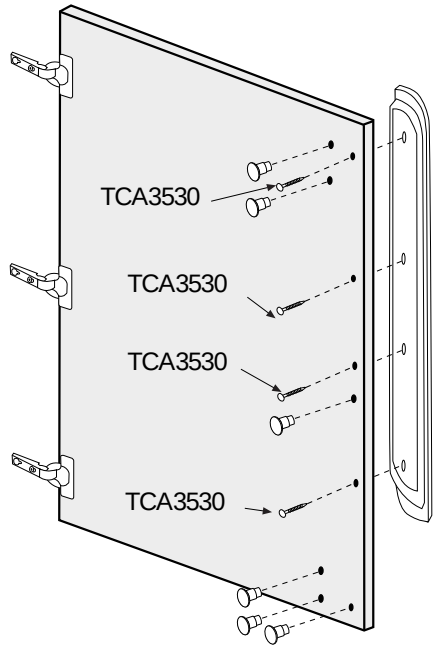

x6

T5BL

x1

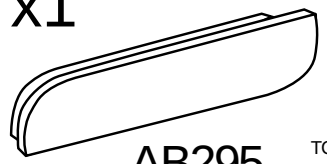

AB295

x1

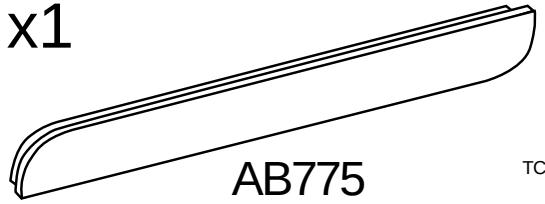

AB775

31b2

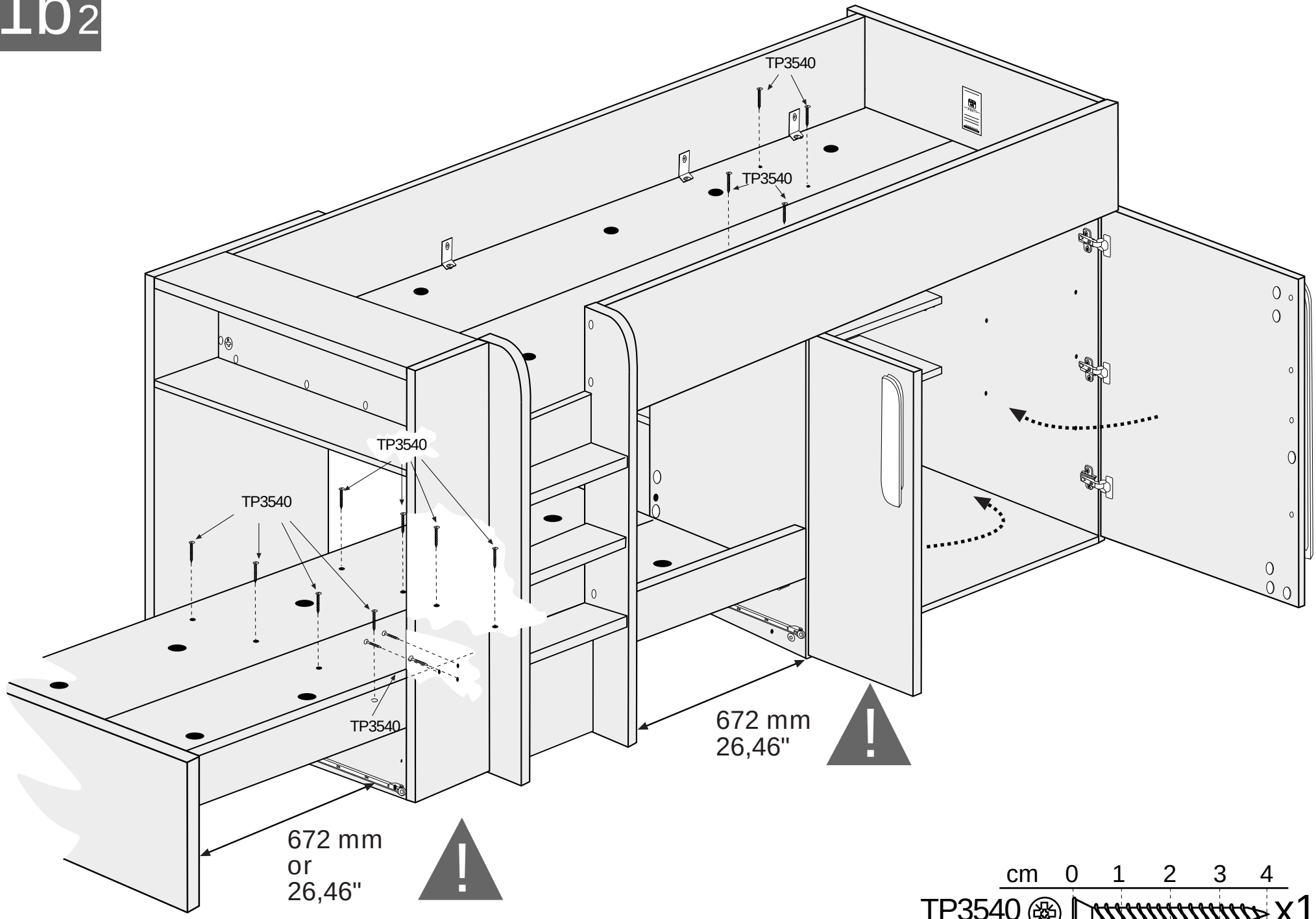
TP3540
TP3540
TP3540
TP3540
TP3540
672 mm
26,46"
672 mm
or
26,46"
cm 0 1 2 3 4
TP3540 x15

32b2

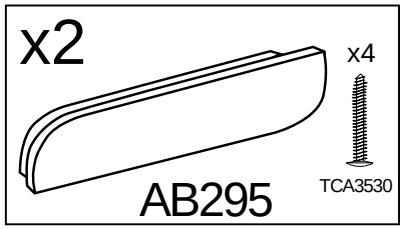

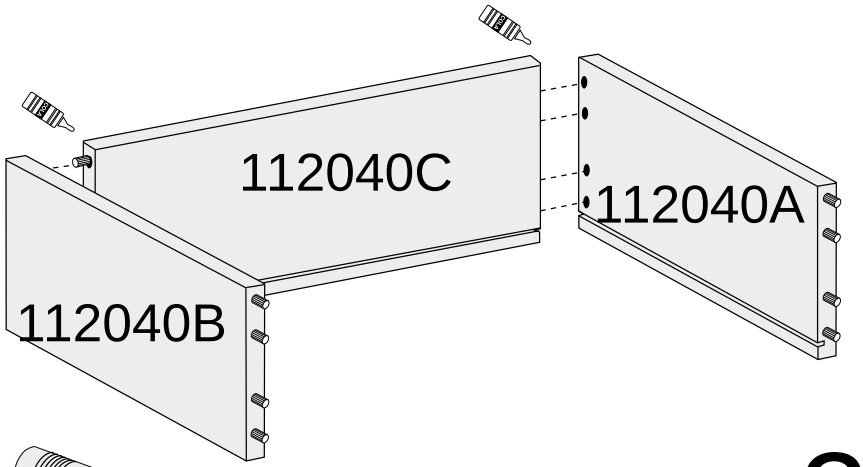

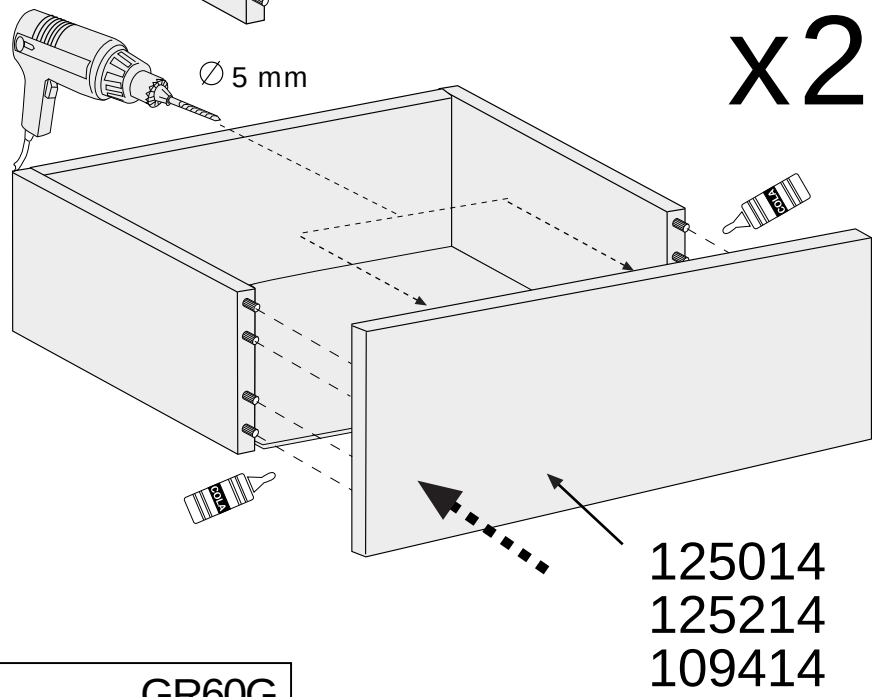

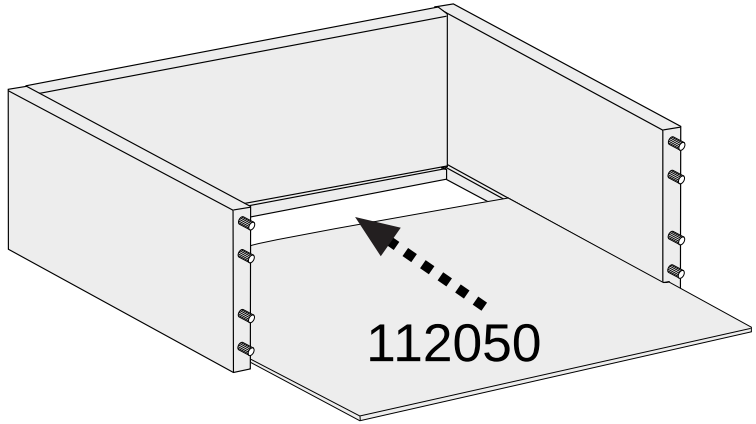

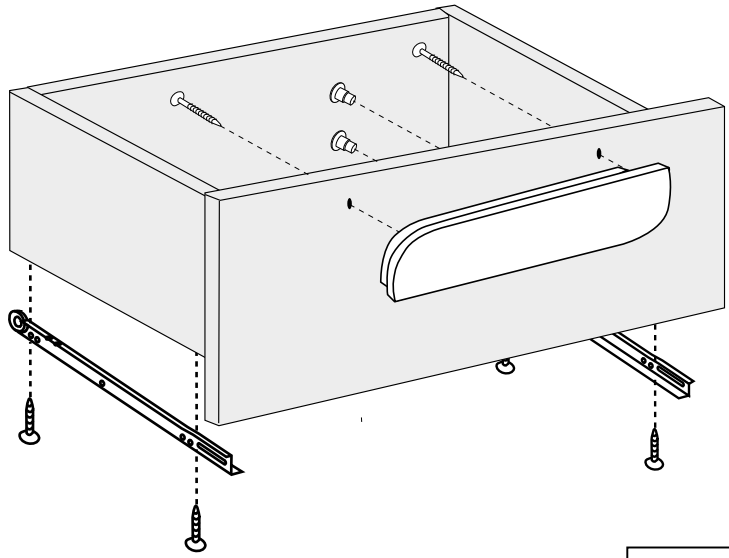

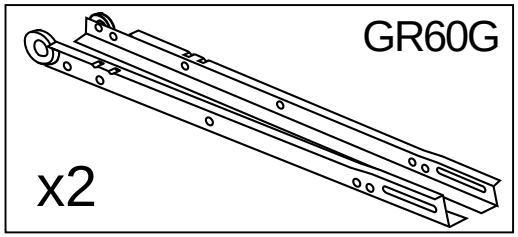

cm 0 1 2

TP3515 x8

T5AH
Azul ahumado / Smokey Blue / Bleu fumé

T5RA
Rose Antique / Antique Pink

T5BL
Blanco / White / Blanc

x4

cm 0 1 2

TV3135 x1

TP3515 x5

x1	x1
E12020	CT715

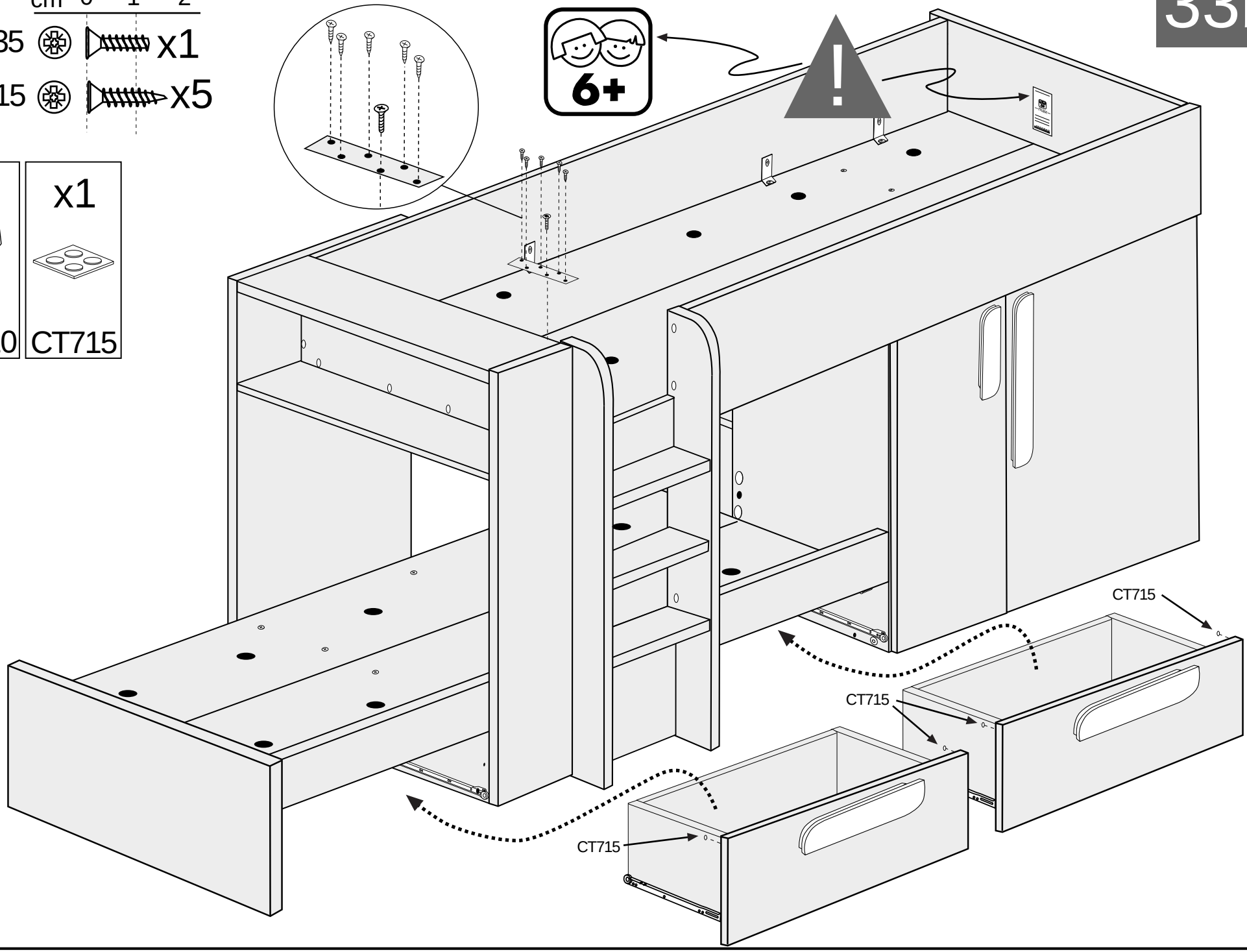

34b2

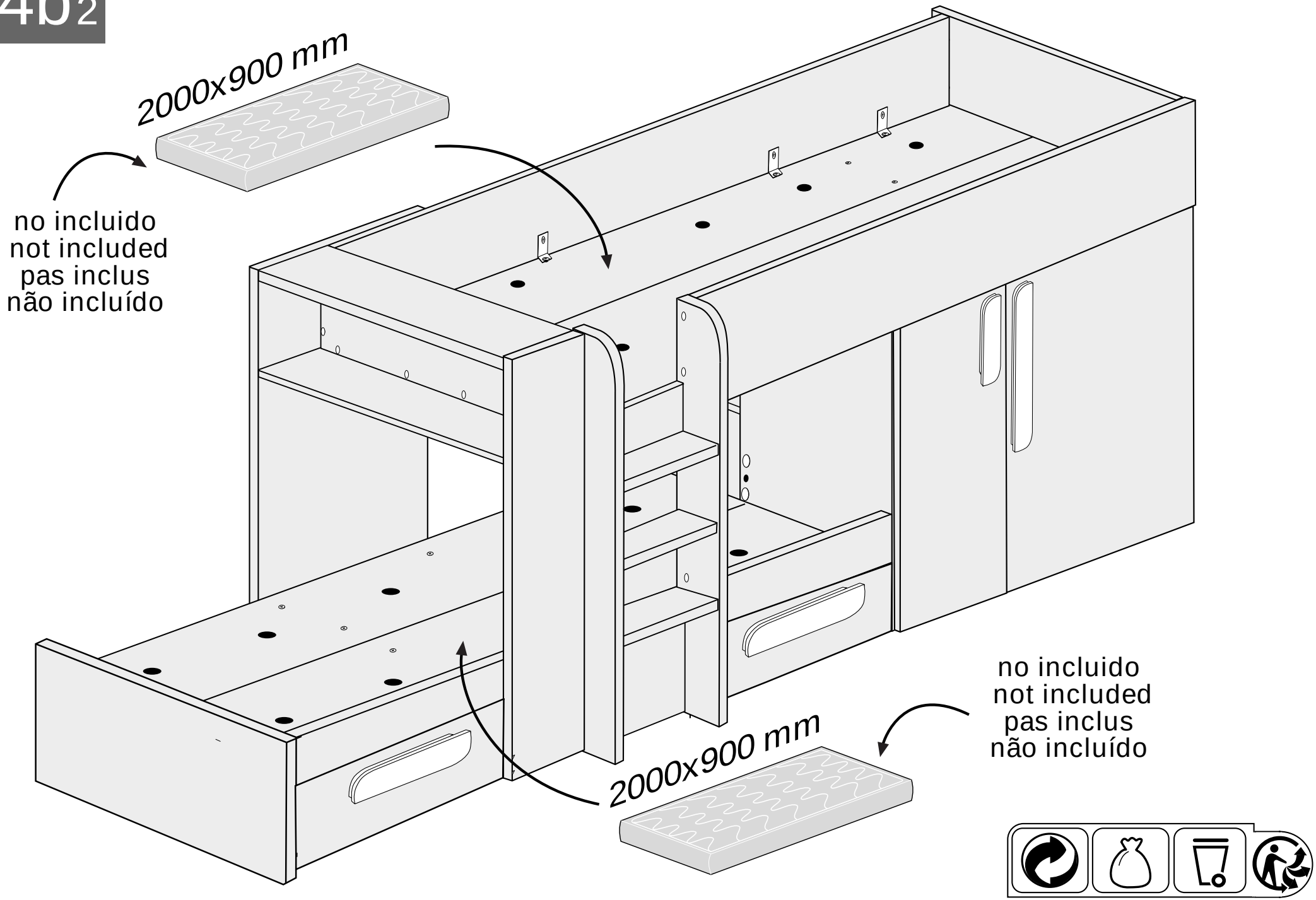
2000x900 mm
no incluido
not included
pas inclus
não incluído
2000x900 mm
no incluido
not included
pas inclus
não incluído

TRASMAN

DESIGNED & MADE IN 100% BARCELONA

6+

MANUAL DE MONTAJE
NOTICE DE MONTAGE
ASSEMBLY MANUAL
MANUALE PER IL MONTAGGIO
MONTAGEANLEITUNG
MANUAL DE MONTAGEM
INSTRUKCJE MONTAŻOWE

1253F Bo1

V.01 - 04/18

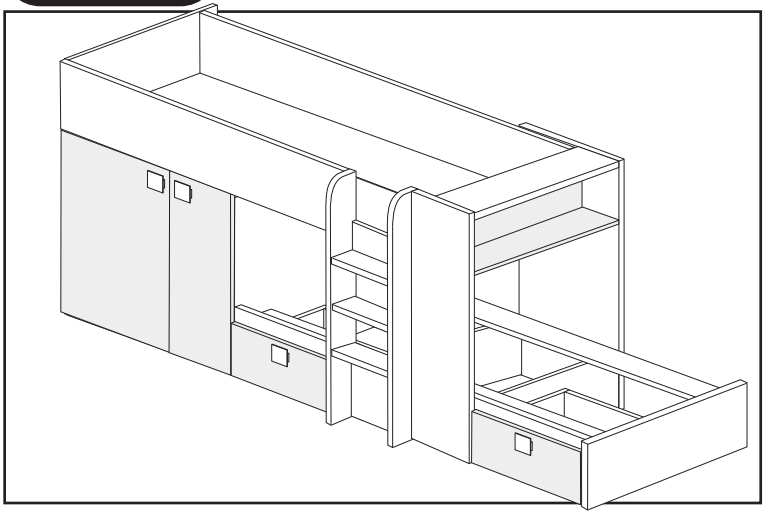

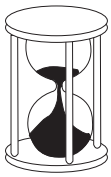

120 min

x 1

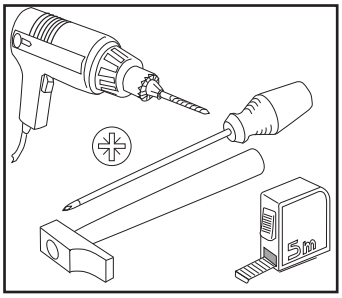

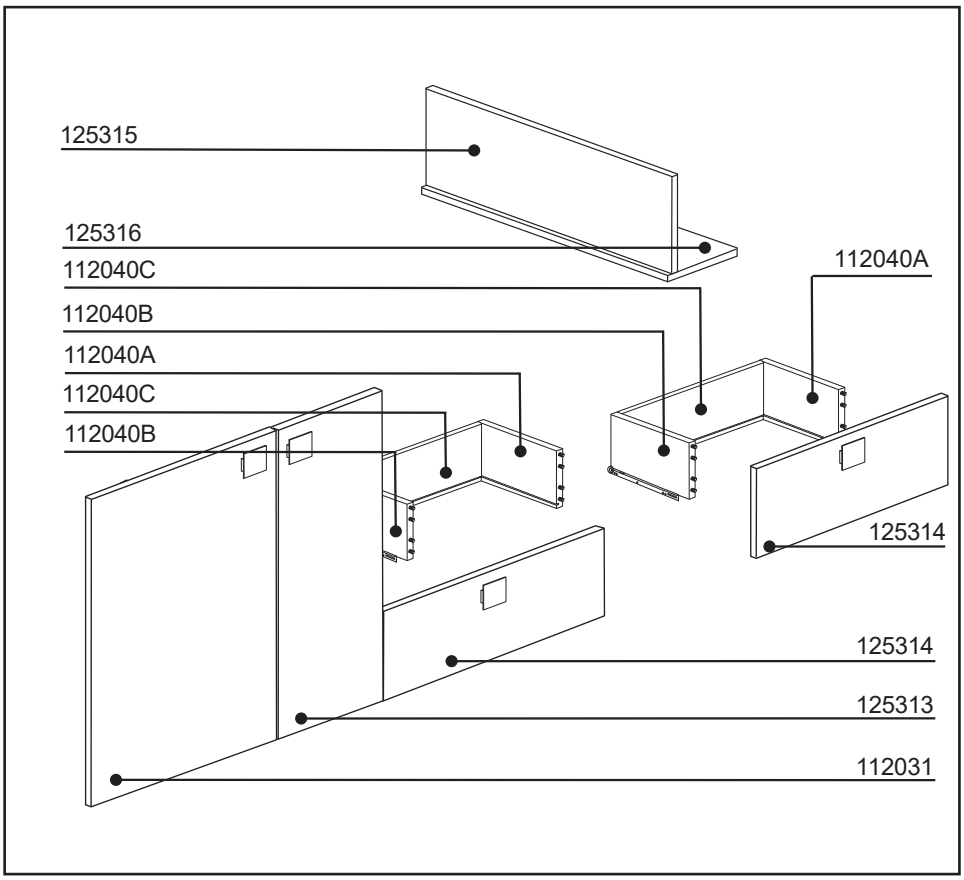

ANTES DE EMPEZAR
CONSULTE LOS CONSEJOS
PARA EL MONTAJE.

AVANT DE COMMENCER
CONSULTEZ LES
INSTRUCTIONS DE MONTAGE.

BEFORE STARTING REFER TO
THE ASSEMBL Y ADVICE.

PRIMA DI INIZIARE LEGGERE
I CONIGLI PER IL MONTAGGIO.

VOR DEM BEGINN EMPFIEHLT
ES SICH AUFMERKSAM DIE
HINWEISE ZUR MONTAGE ZU
LESEN.

ANTES DE COMEÇAR
CONSULTE OS CONSELHOS
PARA A MONTAGEM .

ZANIM PRZYSTAPIMY DO
MONTAŻU , PROSIMY
ZAPOZNAĆ SIĘ Z
NASTĘPUJACYMI
WSKAŻÓWKAMI.

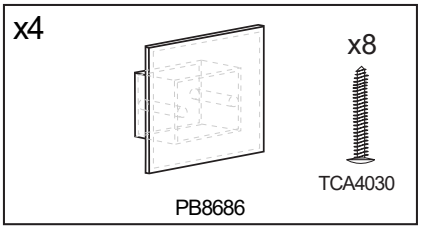

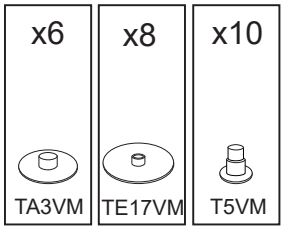

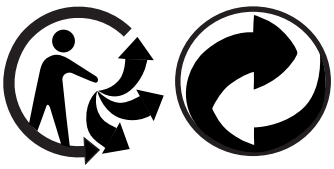

Trasman Penedès S.L. / Pol. Ind. El Clot de Moja - C / Merlot, 15-23 - 08734 OLÈRDOLA (Barcelona)

ESPAÑOL

CONSEJOS PARA EL MONTAJE:
1-ESTUDIE ATENTAMENTE EL MANUAL DE MONTAJE.
2-LOCALICE LAS PIEZAS QUE CONSTITUYEN SU MUEBLE.
3-REUNA Y CONTROLE LOS HERRAJES SUMINISTRADOS.
4-EQUIPESE CON LAS HERRAMIENTAS NECESARIAS.
5-PREPARE UNA ZONA DE MONTAJE.

CONSEJOS PARA EL MANTENIMIENTO:
1-QUITAR EL POLVO CUIDADOSAMENTE.
2-HUMEDECER UN PAÑO SUAVE Y LIMPIO CON AGUA LIGERAMENTE ENJABONADA.

NO FUERCE NUNCA EN LAS UNIONES APRIETE LOS TORNILLOS DESPUES DE CIERTO TIEMPO DE UTILIZACION.
CONSERVE SU MANUAL DE MONTAJE.SI FALTARA UNA PIEZA SERIA LA MANERA MAS FACIL DE COMUNICARLO A LA TIENDA.

NO USE NUNCA PRODUCTOS ABRASIVOS TALES COMO:
LANA DE ACERO , LIJAS,DISOLVENTES,ETC.
NO MOJAR NI SOMETER A GRANDES HUMEDADES AL MUEBLE.

FRANCAIS

INSTRUCTIONS DE MONTAGE:
1-LISEZ ATTENTIVEMENT LA NOTICE DE MONTAGE.
2-REPEREZ LES PIECES QUI COMPOSENT VOTRE MEUBLE.
3-REGROUPEZ ET VERIFIEZ LES FERRURES FOURNIES.
4-DOTEZ-VOUS DES OUTILS NECESSAIRES.
5-PREPAREZ UN ESPACE DE MONTAGE.

CONSEILS D'ENTRETIEN:
1-ENLEVEZ SOIGNEUSEMENT LA POUSSIERE.
2-HUMIDIFIEZ UN CHIFFON DOUX ET PROPRE AVEC DE L'EAU LEGEREMENT SAVONNEUSE.

NE FORCEZ JAMAIS LES RACCORDS. RESSERREZ LES VIS APRES UN CERTAIN TEMPS D'UTILISATION.
CONSERVEZ LA NOTICE DE MONTAGE.EN CAS DE PIECE MANQUANTE , CE SERA LE MEILLEUR MOYEN D'EN INFORMER LE MAGASIN.

N'UTILISEZ JAMAIS DES PRODUITS ABRASIFS COMME DE LA LAINE D'ACIER, DU PAPIER DE VERRE, DES SOLVANTS, ETC.
NE MOUILLEZ PAS LE MEUBLE ET EVITEZ TOUTE ESPOSITION A UNE HUMIDITE IMPORTANTE.

DEUTSCH

HINWEISE ZUR MONTAGE:
1- LESEN SIE AUFMERKSAM DIE MONTAGEANLEITUNG DURCH.
2- LOKALISIEREN SIE DIE ZUM MÖBEL GEHÖRENDEN TEILE.
3- KONTROLLIEREN SIE DIE MITGELIEFERTEN WERKZEUGE.
4- RÜSTEN SIE SICH MIT DEN ZUSÄTZLICH BENÖTIGTEN WERKZEUGEN AUS.
5- BEREITEN SIE EINEN PLATZ FÜR DIE MONTAGE VOR.

HINWEISE ZUR PFLEGE:
1- ENTFERNEN SIE UMSICHTIG DEN ANGESAMMELTEN STAUB.
2- VERWENDEN SIE EIN WEICHES UND SAUBERES TUCH UND SCHWACHE SEIFENLAUGE.

FORCIEREN SIE NIEMALS DIE VERBINDUNGEN. ZIEHEN SIE DIE SCHRAUBEN NACH EINER BESTIMMTEN NUTZUNGSZEIT NACH.
BEWAHREN SIE DIE MONTAGEANLEITUNG AUF. SOLLTE EIN TEIL FEHLEN IST SIE VON GROSSER WICHTIGKEIT BEI DER NACHBESTELLUNG IM LADEN.

VERWENDEN SIE NIEMALS SCHEUERNDE PRODUKTE WIE STAHLWOLLE, SCHMIRGELPAPIER, LÖSUNGSMITTEL UND DERGL.
WASSER UND HOHE FEUCHTIGKEIT SIND SCHÄDLICH FÜR DAS MÖBEL

ITALIANO

CONSIGLI PER IL MONTAGGIO:
1- STUDIARE ATTENTAMENTE IL MANUALE DI MONTAGGIO.
2- INDIVIDUARE LE PARTI CHE COSTITUISCONO IL MOBILE.
3- RACCOGLIERE E CONTROLLARE GLI ATTREZZI IN DOTAZIONE.
4- PROCURARSI GLI ATTREZZI NECESSARI.
5- PREPARARE UNA ZONA PER IL MONTAGGIO.

CONSIGLI PER LA MANUTENZIONE:
1- SPOLVERARE ACCURATAMENTE.
2- INUMIDIRE UN PANNO MORBIDO E PULITO CON ACQUA E POCO DETERGENTE.

NON FORZARE MAI LE GIUNTURE. STRINGERE NUOVAMENTE LE VITI DOPO UN CERTO PERIODO D'USO.
CONSERVARE IL MANUALE DI MONTAGGIO: SE MANCASSE UN PEZZO SAREBBE COSÍ PIÙ FACILE COMUNICARLO AL RIVENDITORE.

NON USARE MAI PRODOTTI ABRASIVI COME: SPUGNE ABRASIVE, CARTA VETRATA, SOLVENTI, ECC.
NON BAGNARE NE' SOTTOPORRE IL MOBILE A FORTE UMIDITÀ.

POTUGUES

CONSELHO PARA A MONTAGEM :
1 - ESTUDE ATENTAMENTE O MANUAL DE MONTAGEM.
2 - LOCALIZE AS PEÇAS QUE CONSTITUEM O SEU MÓVEL.
3 - REUNA E CONTROLE AS FERRAGENS FORNECIDAS.
4 - EQUIPE-SE COM AS FERRAMENTAS NECESSÁRIAS.
5 - PREPARE UMA ZONA DE MONTAGEM.

CONSELHOS PARA A MANUTENÇÃO :
1- RETIRAR A POEIRA COM CUIDADO.
2 - HUMEDECER UM PANO SUAVE E LIMPO COM ÁGUA LIGEIRAMENTE ENSABOADA.

NUNCA FORCE AS UNIÕES. APERTE OS PARAFUSOS DEPOIS DE DETERMINADO TEMPO DE UTILIZAÇÃO..
CONSERVE O SEU MANUAL DE MONTAGEM, SE FALTAR UMA PEÇA SERIA A MANEIRA MAIS FÁCIL DE A COMUNICAR À LOJA.

NUNCA USE PRODUTOS ABRASIVOS TAIS COMO : LÃ DE AÇO, LIXAS, DISSOLVENTS, ETC..
NÃO MOLAR NEM SUBMETER A GRANDES HUMIDADES, O MÓVEL.

POLSKU

WSKAZÓWKI ODNOSNIE MONTAZU:
1. PRZECZYTAC UWAZNIE NINIEJSZE ZALECENIA.
2. ZLOKALIZOWAC CZESCI SKLADOWE MEBLA.
3. ZEBRAC WSZYSTKIE ELEMENTY LACZACE.
4. ZAOPATRZYC SIE W NIEZBEDNE NARZEDZIA.
5. PRZYGOTOWAE ODPOWIEDNIE MIEJSCE NA MONTAZ.

WSKAZÓWKI ODNOSNIE KONSERWACJI:
1. ODKURZAC OSTROZNIE.
2. W TYM CELU ZWILZYC CZYSTA MIEKKA SZMATKE W SLABYM ROZTWORZE WODY Z MYDLEM.

NIE DOCISKAC NA SILE ELEMENTÓW LACZACYCH. DOKRECIC SRUBY PO UPLYWIE PEWNEGO CZASU.
ZACHOWAC INSTRUKCJE MONTAZOWE; W RAZIE BRAKU JAKIEJS CZESCI, ULATWIA ONE KONTAKT ZE SPRZEDAWCA.

NIE NALEZY NIGDY UZYWAC SRODKÓW SZORUACYCH, TAKICH JAK WELNA STALOWA, PAPIER SCIERNY, ROZPUSZCZALNIKI ITP.
NIE MOCZYC ANI NIE PODDAWAC MEBLA DZIALANIU DUZEJ WILGOTNOSCI.

ENGLISH

ASSEMBLY ADVICE:
1- STUDY THE ASSEMBLY MANUAL CAREFULLY.
2- LOCATE THE PARTS THAT COMPRISE YOUR FURNITURE ITEM.
3- ORGANISE AND CHECK THE FITTINGS SUPPLIED.
4- HAVE THE NECESSARY TOOLS TO HAND.
5- PREPARE AN ASSEMBLY AREA.

MAINTENANCE ADVICE:
1- REMOVE DUST CAREFULLY.
2- MOISTEN A SOFT, CLEAN CLOTH WITH SLIGHTLY SOAPY WATER.

DO NOT FORCE ANY OF THE JOINTS. TIGHTEN THE SCREWS AFTER HAVING USED THE FURNITURE FOR SOME TIME.
KEEP YOUR ASSEMBLY MANUAL. IF ANY PART IS MISSING, IT WILL HELP YOU TO LET THE SHOP KNOW.

NEVER USE ABRASIVE PRODUCTS SUCH AS STEEL WOOL, SANDPAPER, ETC.
DO NOT WET THE FURNITURE OR KEEP IT IN A VERY DAMP PLACE.